Baie serveur insonorisée 12U

UP-12U-65X65-SNDP

Pour un petit réseau de bureau ou d’agence. Cette baie de 650 mm de profondeur accueille des équipements 19 pouces dans un volume de 12U.



Gamme SoundProof

Caractéristiques techniques

Capacité de montage	12U
Dimensions extérieures (L × P × H)	650 × 650 × 618 mm
Format des équipements	19 pouces
Entraxe horizontal des fixations	465 mm
Profondeur intérieure maximale de référence	510 mm
Ventilation	1 module, 2 ventilateurs silencieux
Régulation des ventilateurs	Thermostat numérique
Charge répartie admissible	Jusqu’à 400 kg
Finition	Acier thermolaqué, noir RAL 9005
Utilisation	Baie acoustique d’intérieur

Installation des équipements

Parois en acier avec isolant acoustique, montants 19 pouces galvanisés et porte avant verrouillable. Usage intérieur.

La profondeur indiquée est une cote de référence. Réserver de la place pour les connecteurs, les câbles et leur rayon de courbure. Adapter la ventilation à la puissance dissipée dans la baie.

Plan coté · 12U

UP-12U-65X65-SNDP

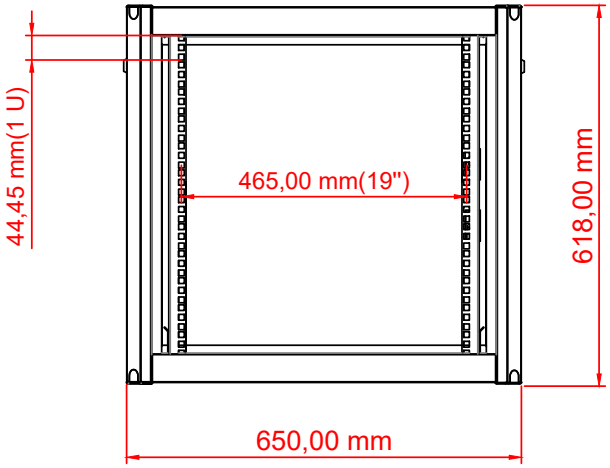

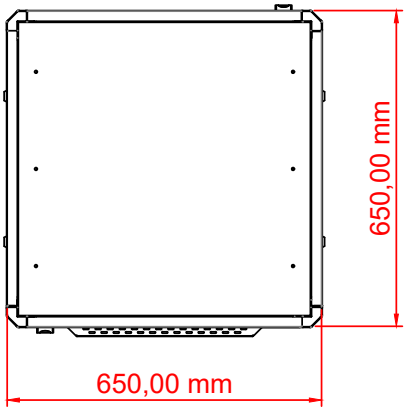

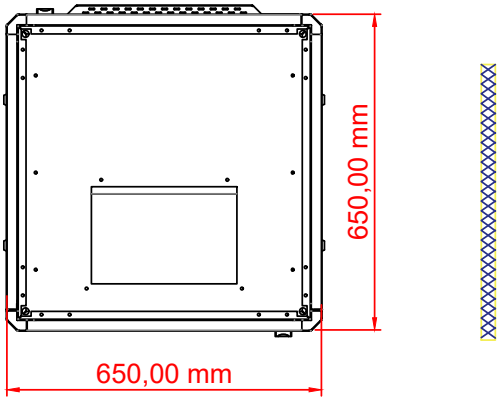

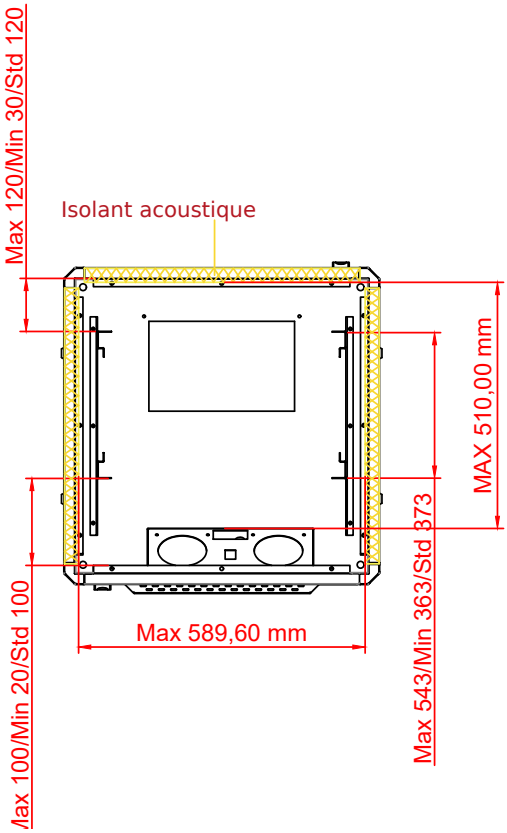

Toutes les cotes sont en millimètres. Max / Min / Std indiquent les positions maximale, minimale et standard.