Baie serveur insonorisée 15U

UP-15U-70X80-SNDP

Pour les bureaux et les agences en espace partagé. La baie de 800 mm de profondeur offre 150 mm de profondeur intérieure de plus que la version de 650 mm.



Gamme SoundProof

Caractéristiques techniques

Capacité de montage	15U
Dimensions extérieures (L × P × H)	700 × 800 × 751 mm
Format des équipements	19 pouces
Entraxe horizontal de fixation	465 mm
Profondeur intérieure maximale de référence	660 mm
Ventilation	1 module, 2 ventilateurs silencieux
Régulation des ventilateurs	Thermostat numérique
Charge répartie admissible	Jusqu’à 400 kg
Finition	Acier thermolaqué, noir RAL 9005

Isolation et montage

Parois en acier avec isolant acoustique, montants 19 pouces galvanisés et porte avant verrouillable. Usage intérieur.

Prévoir le dégagement nécessaire aux connecteurs arrière et au rayon de courbure des câbles. Vérifier la chaleur dissipée par les équipements lors du choix de la ventilation.

Plan coté · 15U

UP-15U-70X80-SNDP

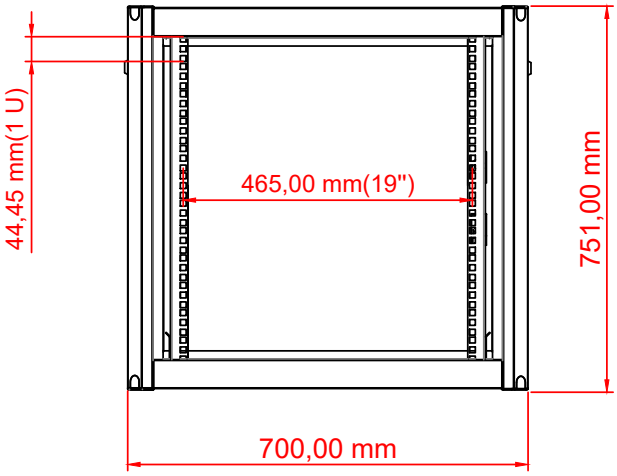

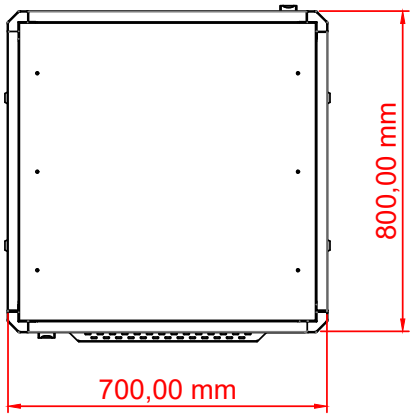

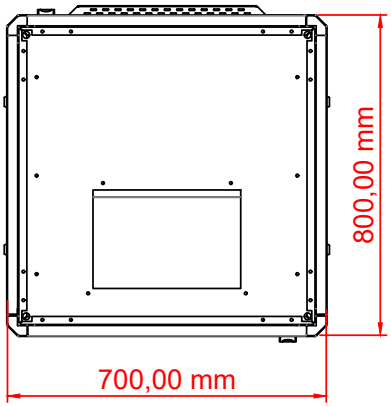

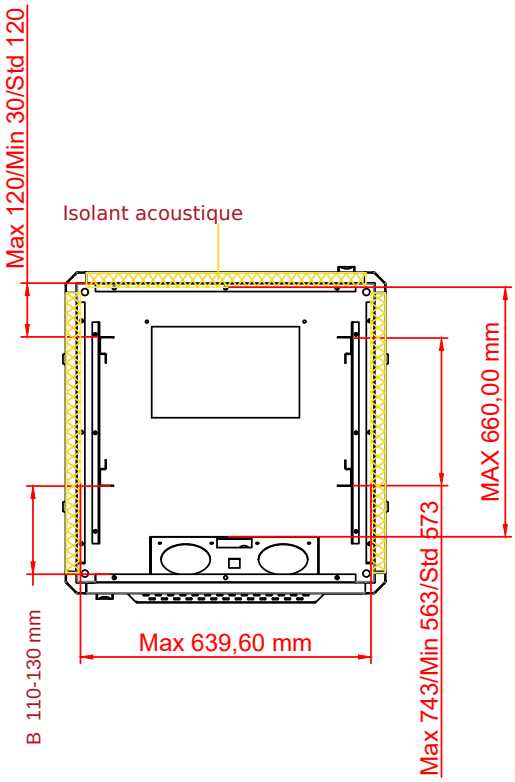

Cotes en millimètres. Le pas vertical de 1U est de 44,45 mm.

B Plage de réglage 110-130 mm | Course totale 20 mm