خزانة سيرفر عازلة للصوت 26U

UP-26U-75X100-SNDP



سلسلة SoundProof

للخوادم ومبدلات الشبكة وأجهزة إمداد الطاقة غير المنقطعة داخل المباني. تحقّق من عمق الأجهزة مع الموصلات ومن مساحة الوصول المطلوبة للصيانة.

المواصفات الفنية

سعة التركيب	26U
الأبعاد الخارجية (عرض × عمق × ارتفاع)	750 × 1000 × 1240 mm
مقاس الراك	19 بوصة
المسافة الأفقية بين مركزي فتحتي التثبيت	465 mm
العمق الداخلي الأقصى المرجعي	860 mm
التهوية	وحدتا تهوية تضمّان ست مراوح هادئة إجمالاً
التحكم في المراوح	منظّم حرارة رقمي
الحمولة الموزعة المسموح بها	حتى 400 كغ
التشطيب	فولاذ مطلي بالمسحوق، أسود RAL 9005

العزل والتركيب

ألواح فولاذية مبطنة بعازل صوتي وقوائم تركيب مجلفنة مقاس 19 بوصة وباب أمامي بقفل. للاستخدام الداخلي.

اترك مساحة خلف الأجهزة للموصلات ولانحناء الكابلات. تحقّق من الحمل الحراري للأجهزة عند اختيار التهوية.

الرسم بالأبعاد 26U

UP-26U-75X100-SNDP

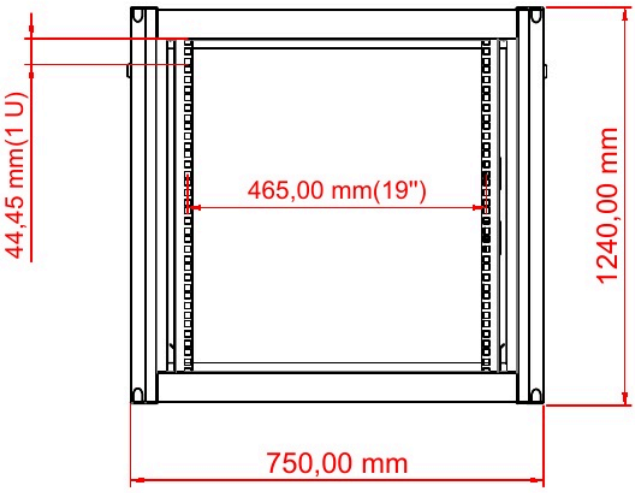

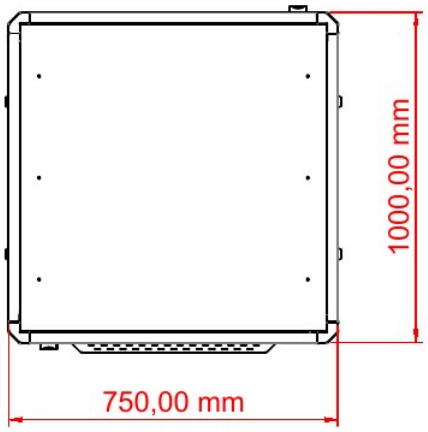

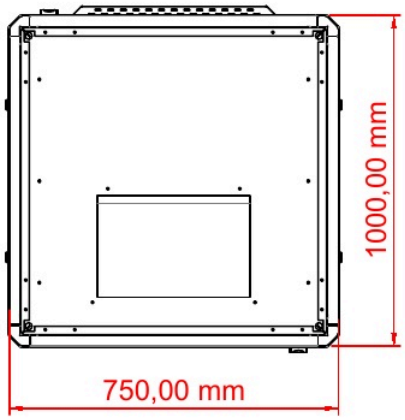

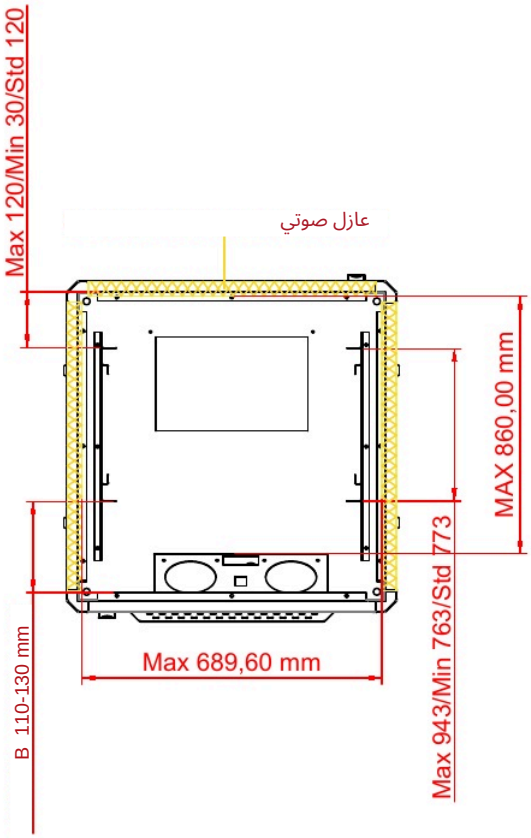

جميع الأبعاد بالمليمتر. تبلغ المسافة الرأسية لوحدة واحدة 44.45 مم.

B نطاق الضبط من 110 إلى 130 مم، ومسافة الضبط الكلية 20 مم

الرسم التفكيكي وقائمة المكوّنات

UP-26U-75X100-SNDP

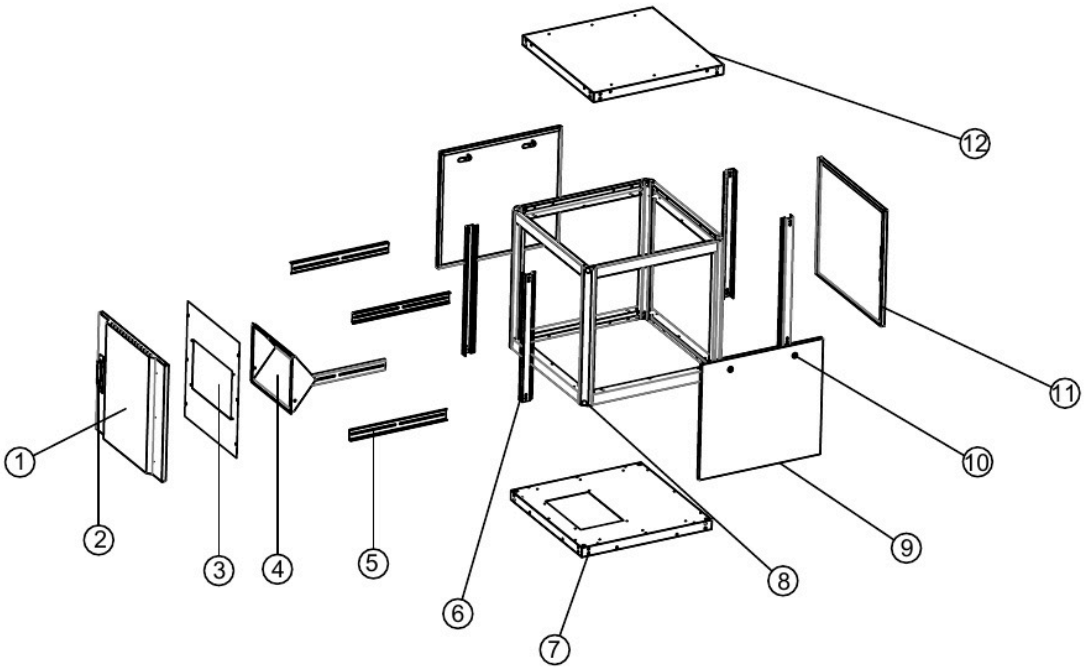

الرقم	المكوّن	العدد	المادة	السماكة (مم)
1	باب أمامي معدني	1	فولاذ مدرفل على البارد	1٫20
2	آلية إقفال	2	—	—
3	صفيحة تثبيت وحدة التهوية	1	فولاذ مدرفل على البارد	1٫20
4	وحدة تهوية بمنظّم حرارة رقمي	2	فولاذ مدرفل على البارد	1٫20
5	دعامة جانبية	4	فولاذ مجلفن	1٫50
6	قائم تركيب مقاس 19 بوصة	4	فولاذ مجلفن	1٫50
7	لوح سفلي	1	فولاذ مدرفل على البارد	1٫20
8	قائم الهيكل	4	فولاذ مدرفل على البارد	1٫50
9	لوح جانبي	2	فولاذ مدرفل على البارد	1٫20
10	قفل أسطواني	4	—	—
11	لوح خلفي	1	فولاذ مدرفل على البارد	1٫20
12	لوح علوي	1	فولاذ مدرفل على البارد	1٫20