Schallgedämmter Serverschrank 26U

UP-26U-75X100-SNDP

Für Server, Switches und USV-Anlagen in Innenräumen. Gerätetiefe einschließlich Stecker und den Platzbedarf für Wartungsarbeiten vor der Auswahl prüfen.



Baureihe SoundProof

Technische Daten

Einbauhöhe	26U
Außenmaße (B × T × H)	750 × 1000 × 1240 mm
Einbauformat	19 Zoll
Horizontaler Lochabstand	465 mm
Maximale Innentiefe (Richtmaß)	860 mm
Belüftung	2 Lüftermodule mit insgesamt 6 leisen Lüftern
Lüftersteuerung	Digitalthermostat
Traglast bei gleichmäßiger Verteilung	Bis zu 400 kg
Oberfläche	Stahl, pulverbeschichtet, RAL 9005 Schwarz

Aufbau und Einbau

Stahlpaneele mit Schalldämmung, verzinkte 19-Zoll-Profilschienen und abschließbare Fronttür. Für Innenräume.

Platz für Stecker, Kabelbiegeradien und Wartung freihalten. Die Lüftung nach der tatsächlichen Wärmeabgabe der Geräte auslegen.

Maßzeichnung · 26U

UP-26U-75X100-SNDP

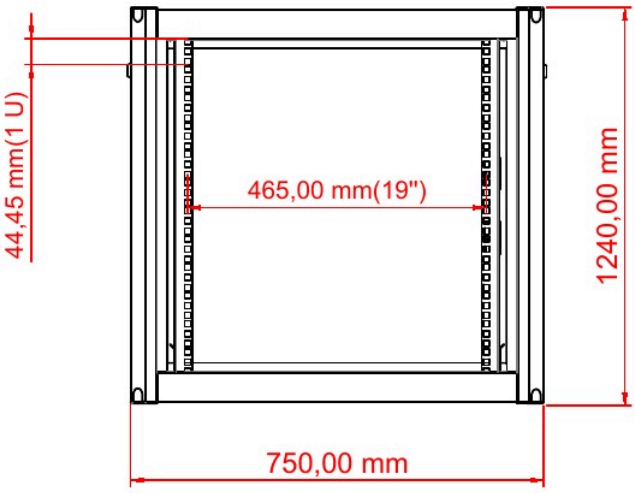

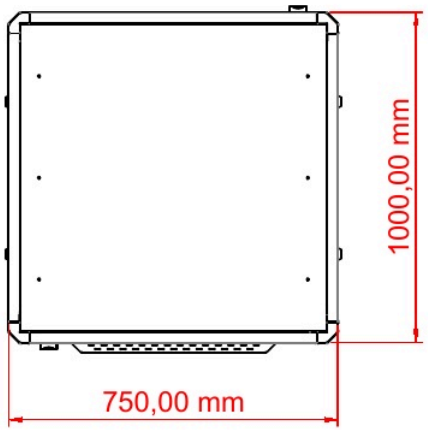

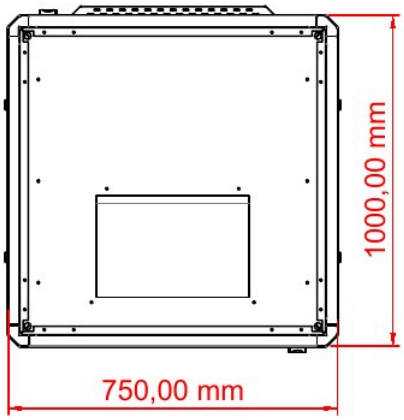

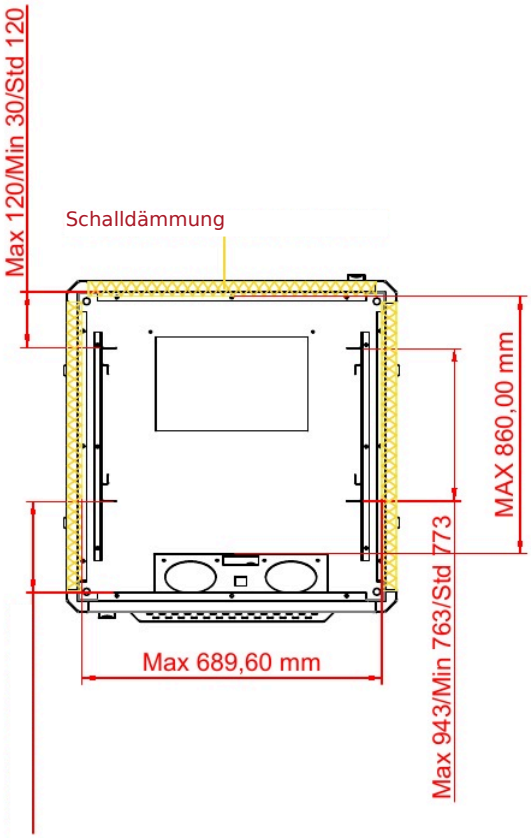

Alle Maße in Millimetern. Eine Höheneinheit (1 HE) entspricht 44,45 mm.

Explosionszeichnung und Stückliste

UP-26U-75X100-SNDP

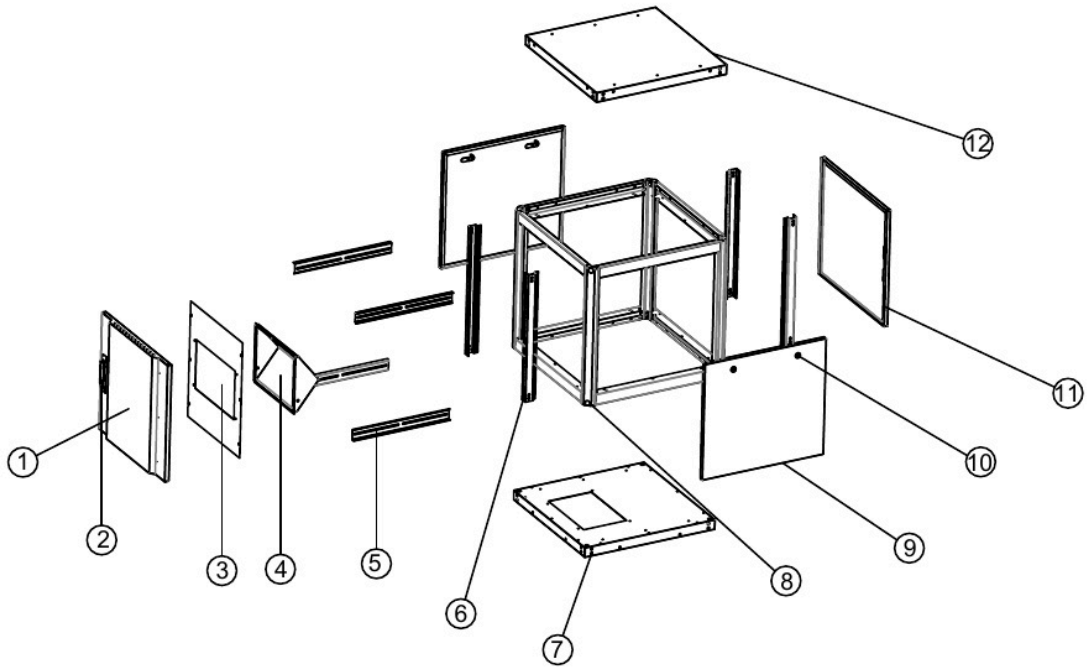

Pos.	Bauteil	Stk.	Werkstoff	Dicke (mm)
1	Fronttür aus Stahl	1	Kaltgewalzter Stahl	1,20
2	Verriegelungsmechanismus	2	—	—
3	Lüftermontageblech	1	Kaltgewalzter Stahl	1,20
4	Lüftermodul mit Digitalthermostat	2	Kaltgewalzter Stahl	1,20
5	Seitliche Querstrebe	4	Verzinkter Stahl	1,50
6	19-Zoll-Profilschiene	4	Verzinkter Stahl	1,50
7	Bodenblech	1	Kaltgewalzter Stahl	1,20
8	Rahmenprofil	4	Kaltgewalzter Stahl	1,50
9	Seitenwand	2	Kaltgewalzter Stahl	1,20
10	Zylinderschloss	4	—	—
11	Rückwand	1	Kaltgewalzter Stahl	1,20
12	Dachblech	1	Kaltgewalzter Stahl	1,20