# Baie serveur insonorisée 32U

### UP-32U-75X100-SNDP

Pour serveurs, commutateurs et onduleurs en local intérieur. Vérifier la profondeur des équipements avec leurs connecteurs et le dégagement nécessaire à la maintenance.



Gamme SoundProof

## Caractéristiques techniques

| | |
|---|---|
| **Capacité de montage** | 32U |
| **Dimensions extérieures (L × P × H)** | 750 × 1000 × 1506 mm |
| **Format des équipements** | 19 pouces |
| **Entraxe horizontal de fixation** | 465 mm |
| **Profondeur intérieure maximale de référence** | 860 mm |
| **Ventilation** | 2 modules, 6 ventilateurs silencieux au total |
| **Régulation des ventilateurs** | Thermostat numérique |
| **Charge répartie admissible** | Jusqu’à 400 kg |
| **Finition** | Acier thermolaqué, noir RAL 9005 |

## Isolation et montage

Parois en acier avec isolant acoustique, montants 19 pouces galvanisés et porte avant verrouillable. Usage intérieur.

Prévoir le dégagement nécessaire aux connecteurs arrière et au rayon de courbure des câbles. Vérifier la chaleur dissipée par les équipements lors du choix de la ventilation.

# Plan coté · 32U

## UP-32U-75X100-SNDP

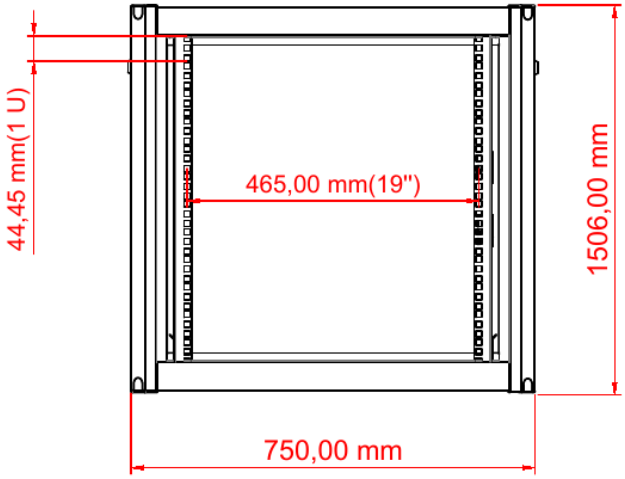


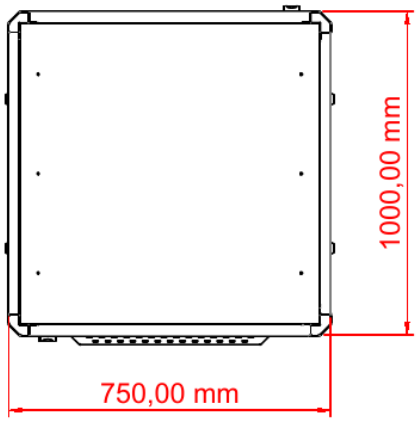


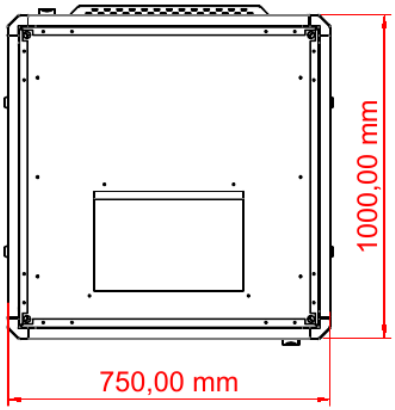


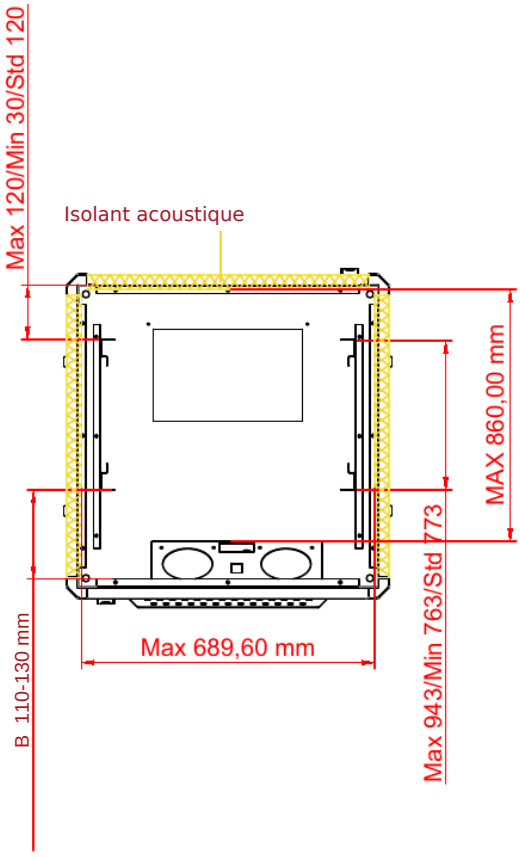


Cotes en millimètres. Le pas vertical de 1U est de 44,45 mm.

B Plage de réglage 110-130 mm | Course totale 20 mm

# Vue éclatée et nomenclature

## UP-32U-75X100-SNDP

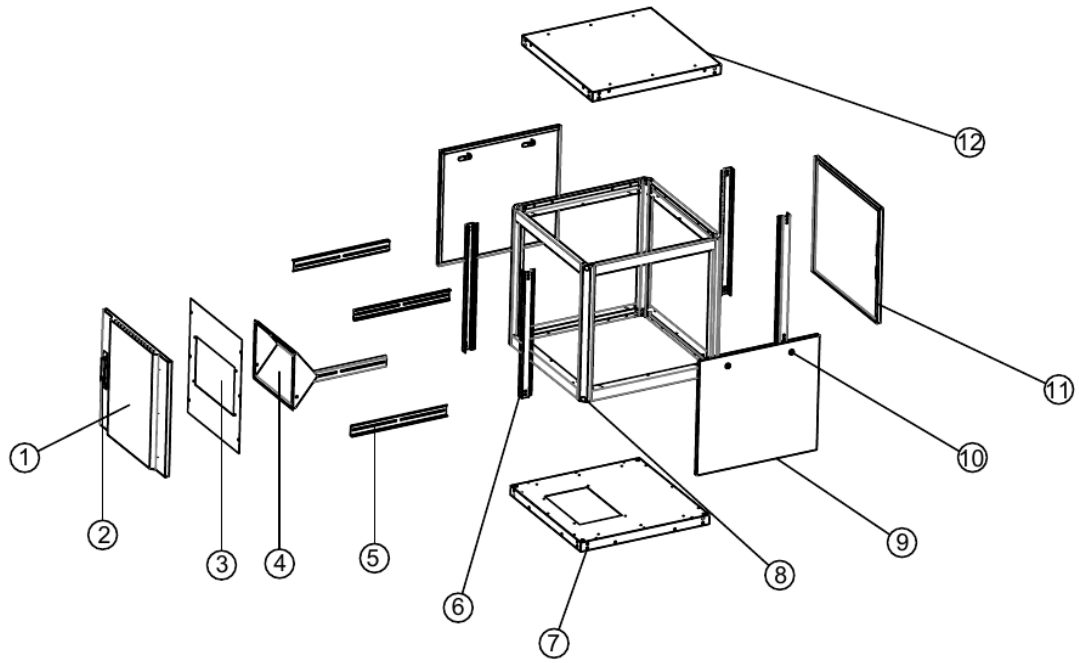


| Rep. | Composant | Qté | Matériau | Ép. (mm) |
|---|---|---|---|---|
| 1 | Porte avant métallique | 1 | Acier laminé à froid | 1,20 |
| 2 | Mécanisme de verrouillage | 2 | — | — |
| 3 | Tôle de fixation du module de ventilation | 1 | Acier laminé à froid | 1,20 |
| 4 | Module de ventilation à thermostat numérique | 2 | Acier laminé à froid | 1,20 |
| 5 | Traverse latérale | 4 | Acier galvanisé | 1,50 |
| 6 | Montant de fixation 19 pouces | 4 | Acier galvanisé | 1,50 |
| 7 | Panneau inférieur | 1 | Acier laminé à froid | 1,20 |
| 8 | Montant du châssis | 4 | Acier laminé à froid | 1,50 |
| 9 | Panneau latéral | 2 | Acier laminé à froid | 1,20 |
| 10 | Serrure à cylindre | 4 | — | — |
| 11 | Panneau arrière | 1 | Acier laminé à froid | 1,20 |
| 12 | Panneau supérieur | 1 | Acier laminé à froid | 1,20 |