Baie serveur insonorisée 36U

UP-36U-75X100-SNDP

Pour serveurs, commutateurs et onduleurs en local intérieur. Vérifier la profondeur des équipements avec leurs connecteurs et le dégagement nécessaire à la maintenance.



Gamme SoundProof

Caractéristiques techniques

Capacité de montage	36U
Dimensions extérieures (L × P × H)	750 × 1000 × 1683 mm
Format des équipements	19 pouces
Entraxe horizontal de fixation	465 mm
Profondeur intérieure maximale de référence	860 mm
Ventilation	2 modules, 6 ventilateurs silencieux au total
Régulation des ventilateurs	Thermostat numérique
Charge répartie admissible	Jusqu’à 400 kg
Finition	Acier thermolaqué, noir RAL 9005

Isolation et montage

Parois en acier avec isolant acoustique, montants 19 pouces galvanisés et porte avant verrouillable. Usage intérieur.

Prévoir le dégagement nécessaire aux connecteurs arrière et au rayon de courbure des câbles. Vérifier la chaleur dissipée par les équipements lors du choix de la ventilation.

Plan coté · 36U

UP-36U-75X100-SNDP

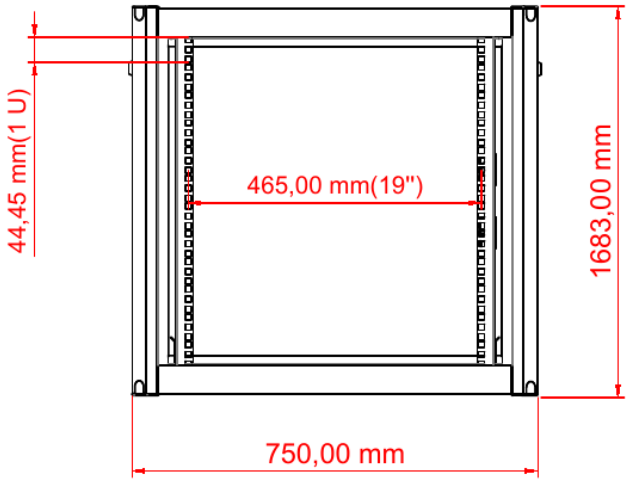

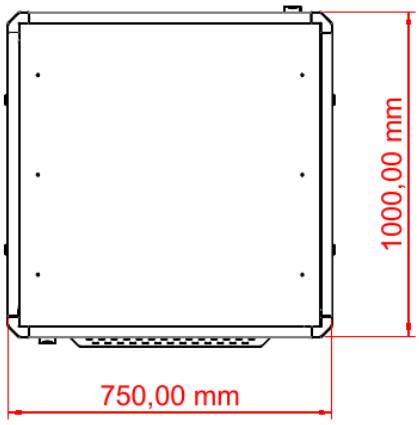

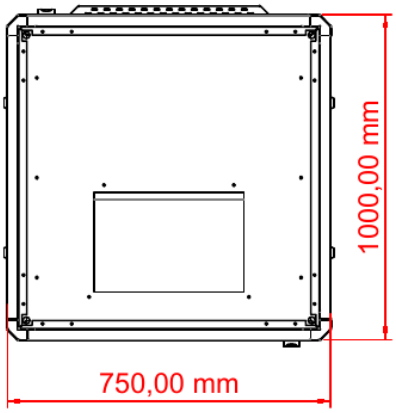

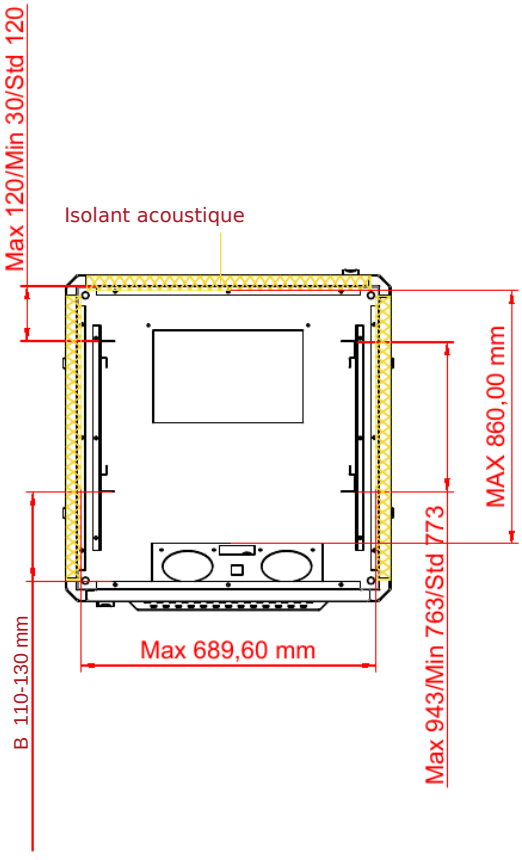

Cotes en millimètres. Le pas vertical de 1U est de 44,45 mm.

B Plage de réglage 110-130 mm | Course totale 20 mm

Vue éclatée et nomenclature

UP-36U-75X100-SNDP

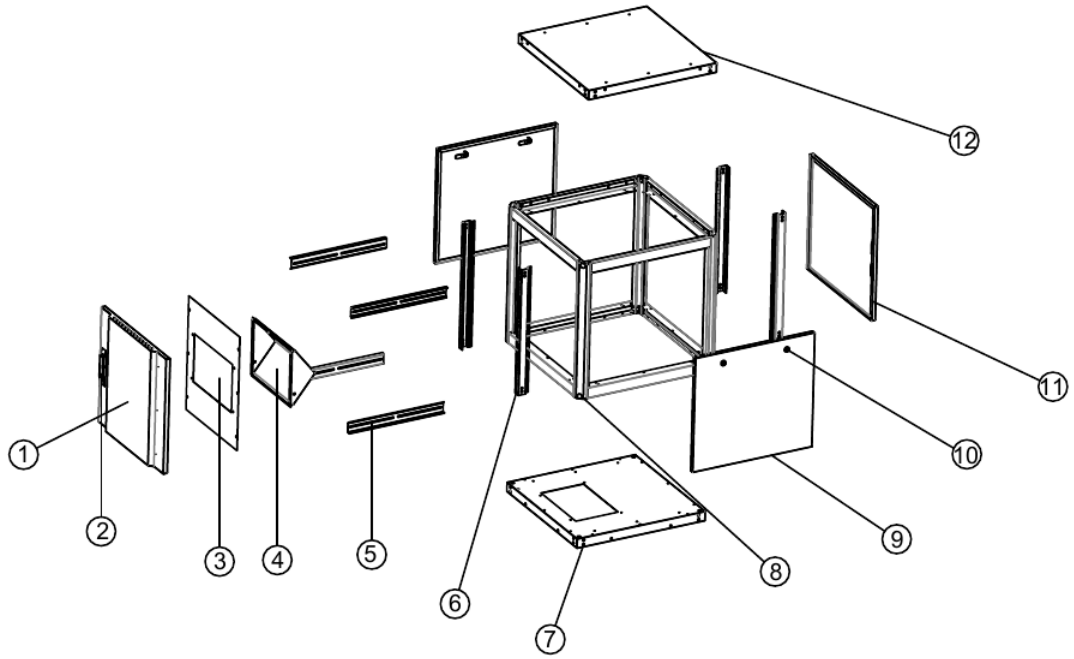

Rep.	Composant	Qté	Matériau	Ép. (mm)
1	Porte avant métallique	1	Acier laminé à froid	1,20
2	Mécanisme de verrouillage	2	—	—
3	Tôle de fixation du module de ventilation	1	Acier laminé à froid	1,20
4	Module de ventilation à thermostat numérique	2	Acier laminé à froid	1,20
5	Traverse latérale	4	Acier galvanisé	1,50
6	Montant de fixation 19 pouces	4	Acier galvanisé	1,50
7	Panneau inférieur	1	Acier laminé à froid	1,20
8	Montant du châssis	4	Acier laminé à froid	1,50
9	Panneau latéral	2	Acier laminé à froid	1,20
10	Serrure à cylindre	4	—	—
11	Panneau arrière	1	Acier laminé à froid	1,20
12	Panneau supérieur	1	Acier laminé à froid	1,20