UPC-ALPI-9U450 / Alpine Line

Armario rack mural de 19 pulgadas · 9U

553 × 450 × 460 mm



Armario mural para redes de interior

Armario de acero con cerradura para switches, paneles de parcheo y organizadores de cableado. Los laterales son desmontables, con cerradura independiente para acceder a los equipos y al cableado.

Características del modelo

Referencia de pedido	UPC-ALPI-9U450
Capacidad en unidades de rack	9U
Ancho × fondo × alto	553 × 450 × 460 mm
Altura interior h	403 mm
Peso neto del armario	16 kg
Carga admisible	120 kg
Perfiles de montaje	Dos perfiles de 19 pulgadas regulables en profundidad con marcado de U
Acabado	Gris claro RAL 7035 o negro RAL 9005
Grado de protección	IP20

Fotografía de la serie de 450 mm de fondo. Las cotas indicadas corresponden a la referencia de pedido.

UPC-ALPI-9U450 / Alpine Line

Planos de dimensiones

Cotas en mm. H indica la altura exterior del armario y h la altura interior.

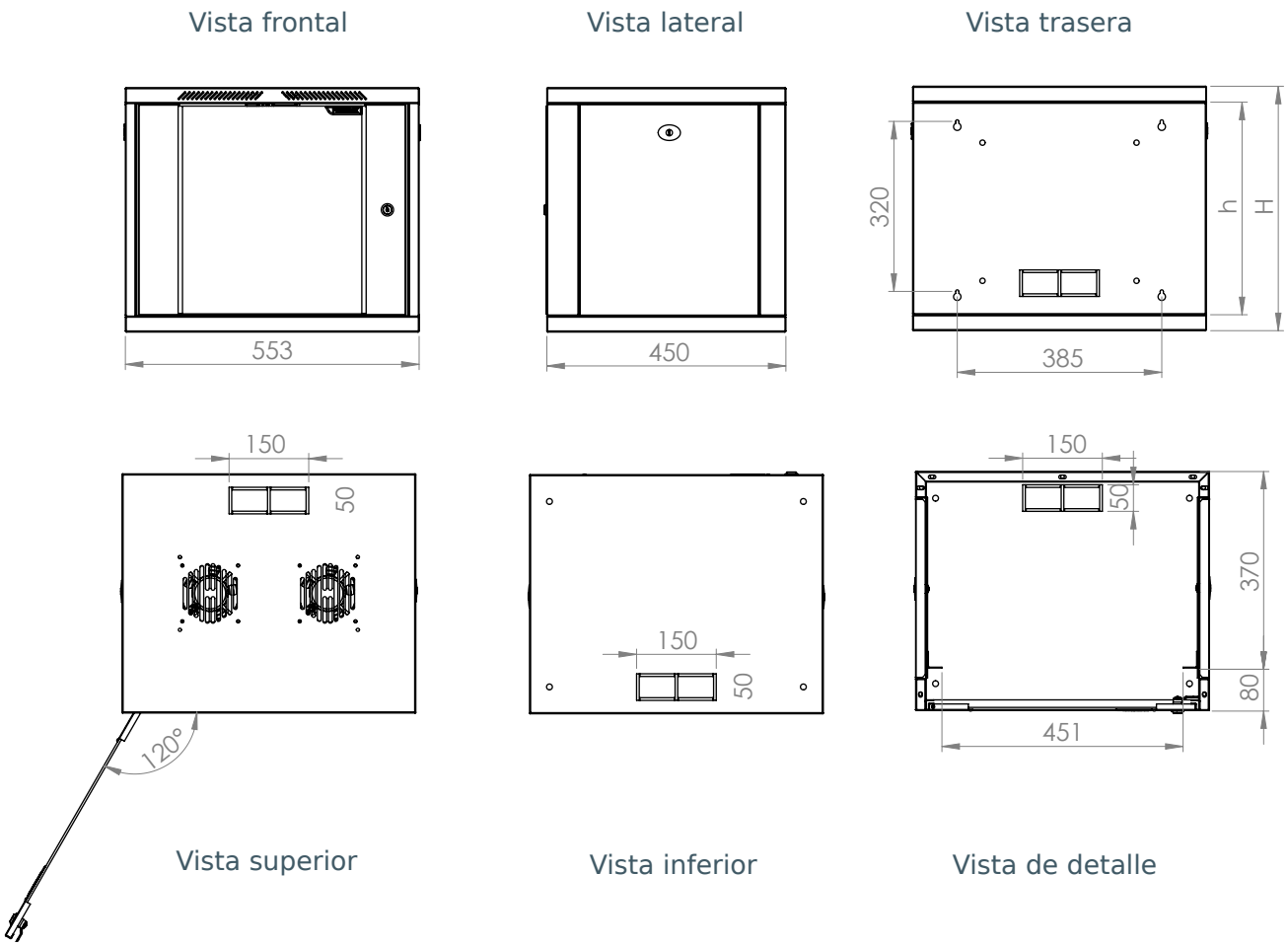

Referencia de pedido	UPC-ALPI-9U450
Dimensiones exteriores	553 × 450 × 460 mm
Altura interior h	403 mm
Capacidad en unidades de rack	9U

Al elegir los equipos, deje espacio para conectores, ventilación y radio de curvatura de los cables.

UPC-ALPI-9U450 / Alpine Line

Construcción y acceso

Puerta de vidrio ahumado de 4 mm con marco metálico y cerradura de cilindro. La entrada de cables inferior lleva una tapa corredera con cepillo. Hay entradas adicionales en el techo y la trasera.

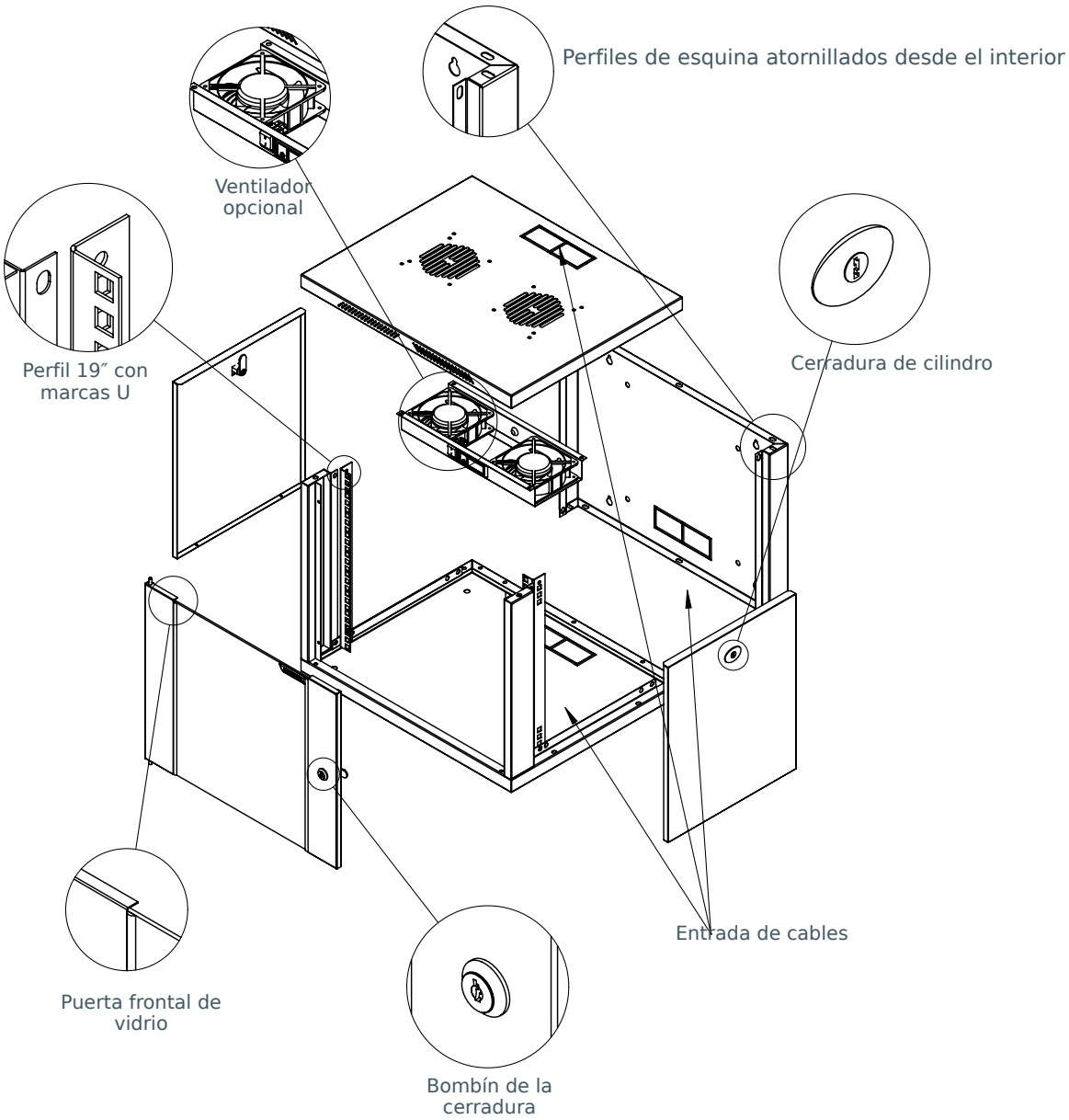

El bastidor y los perfiles de esquina se atornillan desde el interior. Para este fondo de 450 mm, el módulo de techo opcional lleva un ventilador.

UPC-ALPI-9U450 / Alpine Line

Normas y datos de ensayo

Referencias de ensayo declaradas por el fabricante para el armario Alpine Line y los componentes que se indican.

Protección frente a la entrada de cuerpos extraños	IP20 para uso interior según EN 60529 (TS 3033 EN 60529).
Resistencia mecánica	TS EN IEC 61587-1:2022, apartados 5.2.1 y 5.2.3. Clase de carga estática SL06. Carga nominal del armario de 120 kg.
Vibración y choque	Vibraciones y resonancia según IEC 60068-2-6. Choques según IEC 60068-2-27.
Ensayos climáticos · C2	Frío a −25 °C ±3 °C (IEC 60068-2-1), calor seco a +70 °C ±2 °C (IEC 60068-2-2) y calor húmedo cíclico según IEC 60068-2-30. Son temperaturas de ensayo.
Atmósfera industrial · A2	Exposición a dióxido de azufre y sulfuro de hidrógeno según IEC 60068-2-42, IEC 60068-2-43 e IEC 60068-2-49.
Continuidad del circuito de protección	Resistencia declarada del circuito de protección inferior a 0,1 Ω. Referencias EN 61587-1 y EN 61010-1.
Vidrio de la puerta frontal	Vidrio de seguridad ahumado y templado térmicamente de 4 mm. Referencia EN 12150-2 y resistencia mínima a la flexión de 120 N/mm².
Acero y acabado	Chapa de acero laminada en frío (EN 10130) con pintura electrostática en polvo. Referencias del recubrimiento ASTM D523, ASTM D2794 y DIN EN ISO 2811-1.
Tornillería y ventilación opcional	Tornillería según ISO 7045 e ISO 4032. Para la unidad de ventilación opcional se cita TS EN 62368-1:2020, con AC:2020 y A11:2020.
Otras referencias del fabricante	El fabricante menciona CE y RoHS, cita IEC 62321 para los ensayos de materiales de los componentes e incluye UL 2416 como referencia técnica.