المواصفات الفنية / BasicLine

خزانة راك BasicLine بسعة 42U

خزانة راك أرضية مقاس 19 بوصة | أبعاد القاعدة الاسمية 600 × 600 مم | UPC-BASI-42U6060



صورة من السلسلة. يختلف ارتفاع الخزانة حسب الطراز.

رمز الطلب لدى UPCOM

UPC-BASI-42U6060

تركيب المعدات

أربعة قوائم تثبيت مقاس 19 بوصة، مرقمة بوحدات U وقابلة لضبط العمق، لتركيب أجهزة الشبكات ولوحات توزيع الكابلات.

الوصول إلى المعدات وتمرير الكابلات

الألواح الفولاذية الجانبية والخلفية قابلة للفك والقفل لتسهيل الصيانة. تدخل الكابلات عبر فتحة منزلقة مزودة بفرشاة في القاعدة.

الباب الأمامي والتشطيب

يأتي الباب الأمامي القياسي بزجاج مقسّى مظلل سماكته 4 مم. تظهر خيارات الأبواب والتشطيبات في الصفحة 3.

سعة الراك	العرض × العمق الخارجيان	وزن الخزانة
42U	600 × 600 mm	74 kg

الارتفاع الكلي (H)	2096 mm
الارتفاع الداخلي (h)	1870 mm
حمولة الخزانة	800 kg
درجة الحماية	IP20

الرسم الميكانيكي / BasicLine

أبعاد الخزانة بسعة 42U

مساقط أمامية وجانبية وخلفية وعلوية وسفلية وتفاصيل مكبرة. الأبعاد بالمليمتر | UPC-BASI-42U6060.

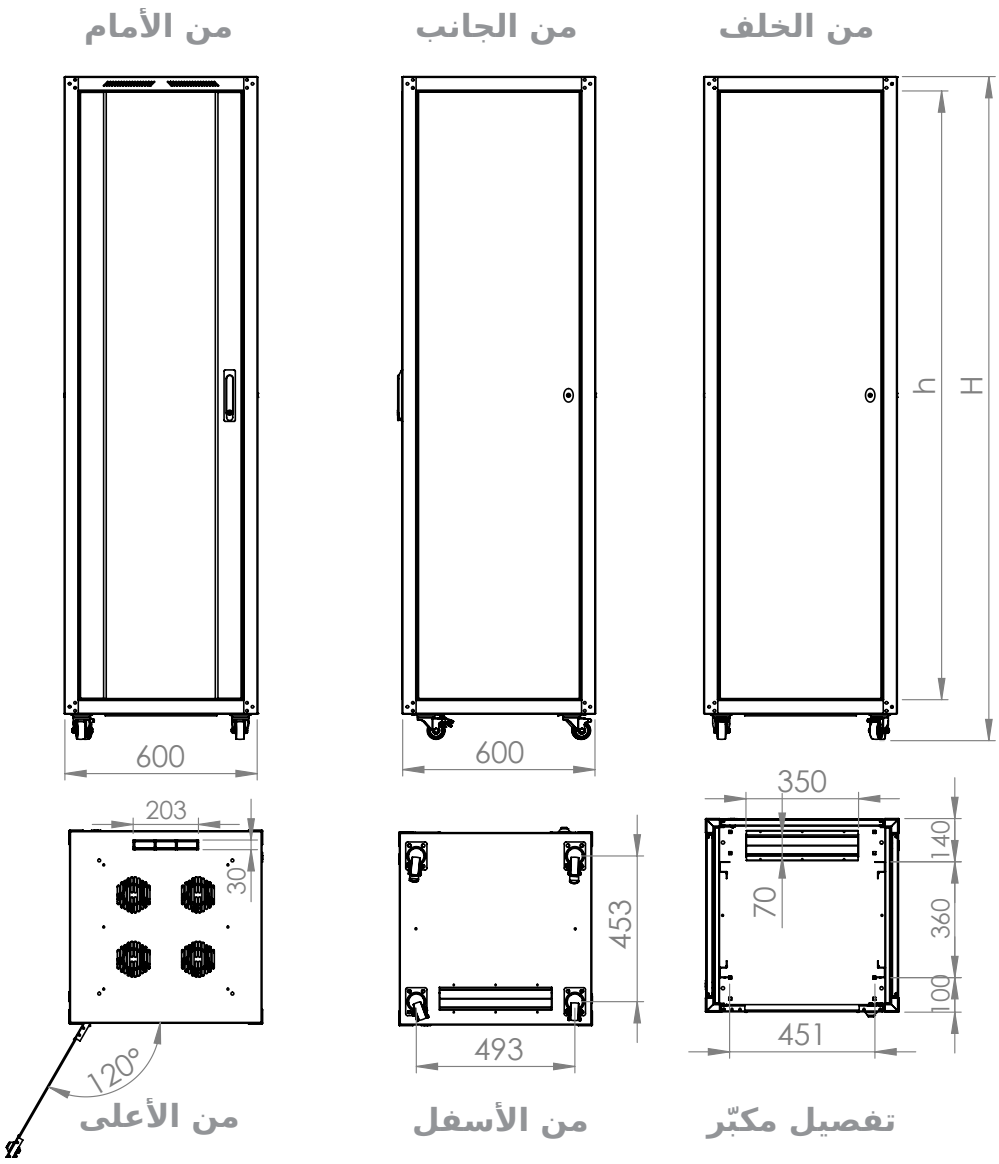

وزن الخزانة	الارتفاع الداخلي	العرض × العمق الخارجيان
74 kg	1870 mm	600 × 600 mm

الارتفاع الكلي للخزانة (H) 2096 mm

استخدم الأبعاد المبيّنة لتخطيط التركيب. الرسومات توضيحية، ووزن الخزانة لا يشمل الأجهزة المركّبة.

خيارات الأبواب والتشطيب / BasicLine

الأبواب والألواح والتشطيبات

خيارات الأبواب الأمامية والخلفية للخزانة بمقاس 600 × 600 مم | UPC-BASI-42U6060.

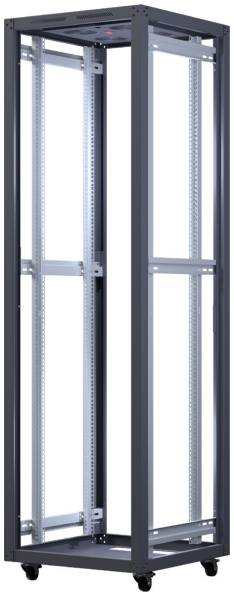

هيكل فولاذي



رمادي فاتح | RAL 7035



أسود | RAL 9005

الأبواب الأمامية



ضلفتان مثقّبتان



ضلفة مثقّبة واحدة



ضلفة زجاجية واحدة

الأبواب الخلفية



ضلفتان مثقّبتان



ضلفة مثقّبة واحدة



ضلفتان فولاذيتان مصمتتان



ضلفة فولاذية مصمتة

بنية الخزانة / BasicLine

الرسم التفكيكي للخزانة

هيكل الخزانة والأبواب ومداخل الكابلات والملحقات الاختيارية | UPC-BASI-42U6060.

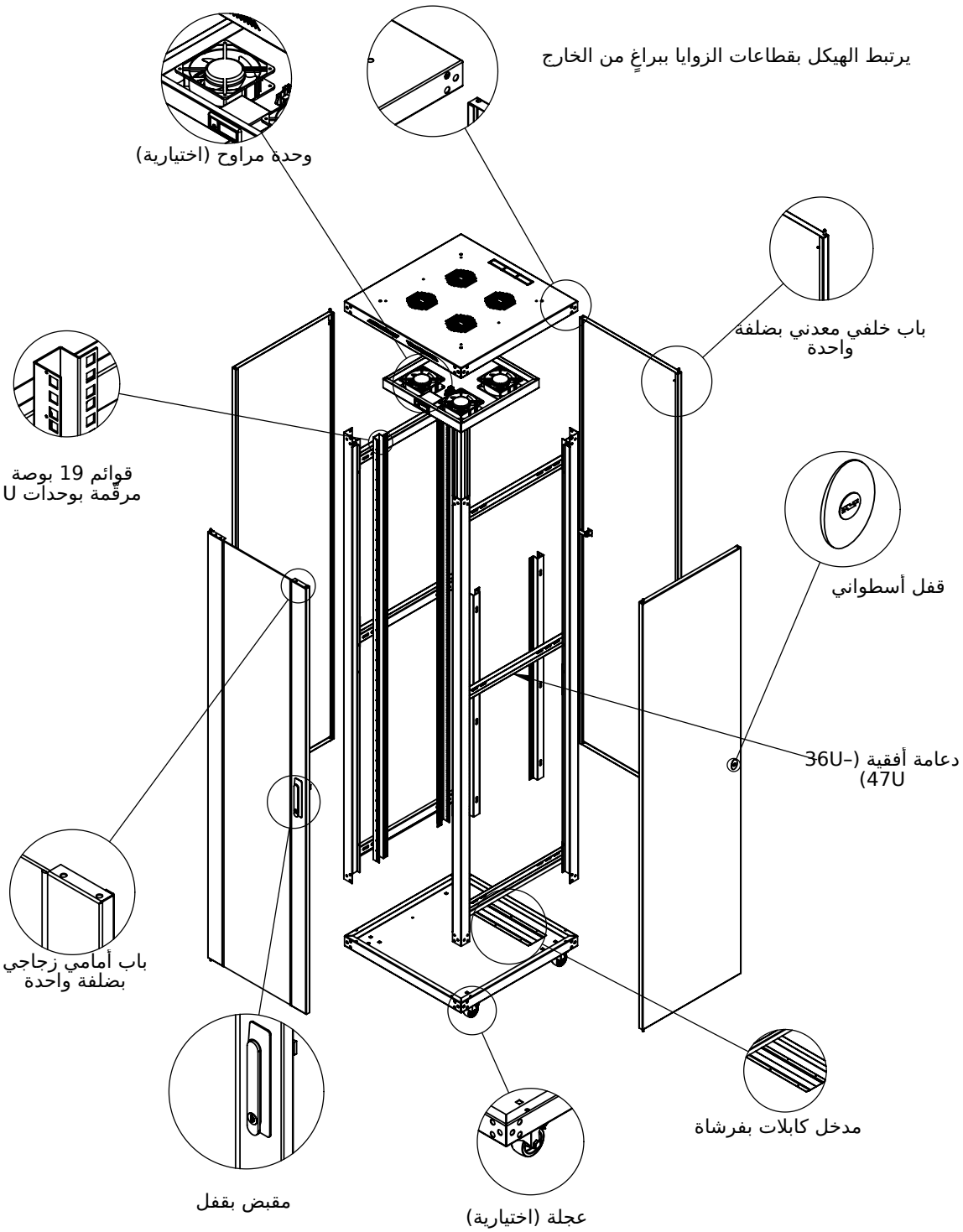

المراجع الفنية / BasicLine

المواد ومراجع الاختبارات

اختبارات الخزانة ومواصفات مكوّناتها | UPC-BASI-42U6060.

المواد والمكوّنات

الفولاذ والطلاء

صفائح فولاذ مدرفلة على البارد وفق EN 10130. مراجع فحوص الطلاء تشمل اللمعان ASTM D523 ومقاومة الصدم ASTM D2794 والسماكة /ASTM D1186 D1400.

الزجاج المقسّى

سماكة الزجاج الأمامي 4 مم. تشير مواصفة الزجاج إلى EN 12150-2 وحد أدنى لمقاومة الانحناء قدره 120 نيوتن/مم^2.

وحدات المراوح ومثبتات الربط

مرجع سلامة المراوح EN 62368-1:2020 وتعديلاته AC:2020 وA11:2020. مراجع المثبتات ISO 7045 وISO 4032.

الأقفال والعجلات

تستخدم الأقفال مادة PA6 المقوّاة بالألياف الزجاجية وسبيكة ZnAl4Cu1. مراجع العجلات EN 12532 وEN 12533.

مواصفات الراك

تشمل مراجع السلسلة EN IEC 61587-1:2022 وUL 2416 وRoHS. مرجع فحص المواد IEC 62321.

اختبارات الخزانة

درجة الحماية

تصنيف IP20 وفق EN 60529. قطر مسبار الاختبار الصلب 12 مم وطوله 80 مم، ويُطبّق بقوة 10 نيوتن.

الأداء الميكانيكي

وفق البندين 5.2.1 و5.2.3 من EN 61587-1. مستوى الحمل الساكن SL06 واختبارات التدحرج. الرنين والاهتزاز وفق IEC 60068-2-6 والصدمات وفق IEC 60068-2-27.

الاختبارات المناخية

تشمل الفئة C2 البرودة عند −25 ±3 °C وفق IEC 60068-2-1 والحرارة الجافة عند +70 ±2 °C وفق IEC 60068-2-2 والحرارة الرطبة الدورية وفق IEC 60068-2-30.

الأجواء الصناعية

تعرّض من الفئة A2 لثاني أكسيد الكبريت وكبريتيد الهيدروجين وفق IEC 60068-2-42 وIEC 60068-2-43 وIEC 60068-2-49.

الربط الوقائي

مقاومة دائرة الحماية المقاسة أقل من 0.1 أوم وفق EN 61587-1 وEN 61010-1.