OXOLINE / TECHNISCHES DATENBLATT

# Oxoline 19-Zoll-Netzwerkschrank, 20 HE

UPC-OXO-20U60100 | 19-Zoll-Standschrank | Nennmaß (B × T): 600 × 1000 mm



UPCOM-BESTELLNUMMER

## UPC-OXO-20U60100

### Geräteeinbau

Vier tiefenverstellbare 19-Zoll-Profilschienen mit HE-Markierung nehmen Netzwerkgeräte und Patchfelder auf.

### Zugang und Kabeleinführung

Abnehmbare, abschließbare Seiten- und Rückwände aus Stahl ermöglichen den Wartungszugang. Kabel werden durch den verschiebbaren Bürsteneinlass im Boden geführt.

### Fronttür und Farben

Die serienmäßige Fronttür hat eine 4 mm starke Scheibe aus getöntem, thermisch vorgespanntem Glas. Türvarianten und Farben finden Sie auf Seite 3.

Serienabbildung. Die Schrankhöhe ist modellabhängig.

| EINBAUHÖHE | AUSSENMASS B × T | SCHRANKGEWICHT |
|---|---|---|
| 20 HE | 600 × 1000 mm | 56 kg |

| | |
|---|---|
| Gesamthöhe (H) | **1120 mm** |
| Innenhöhe (h) | **892 mm** |
| Tragfähigkeit | **1.200 kg** |
| Schutzart | **IP20** |

OXOLINE / MASSZEICHNUNG

# Schrankabmessungen für 20 HE

UPC-OXO-20U60100 | Vorder-, Seiten- und Rückansicht, Drauf-, Unter- und Detailansicht. Maße in mm.

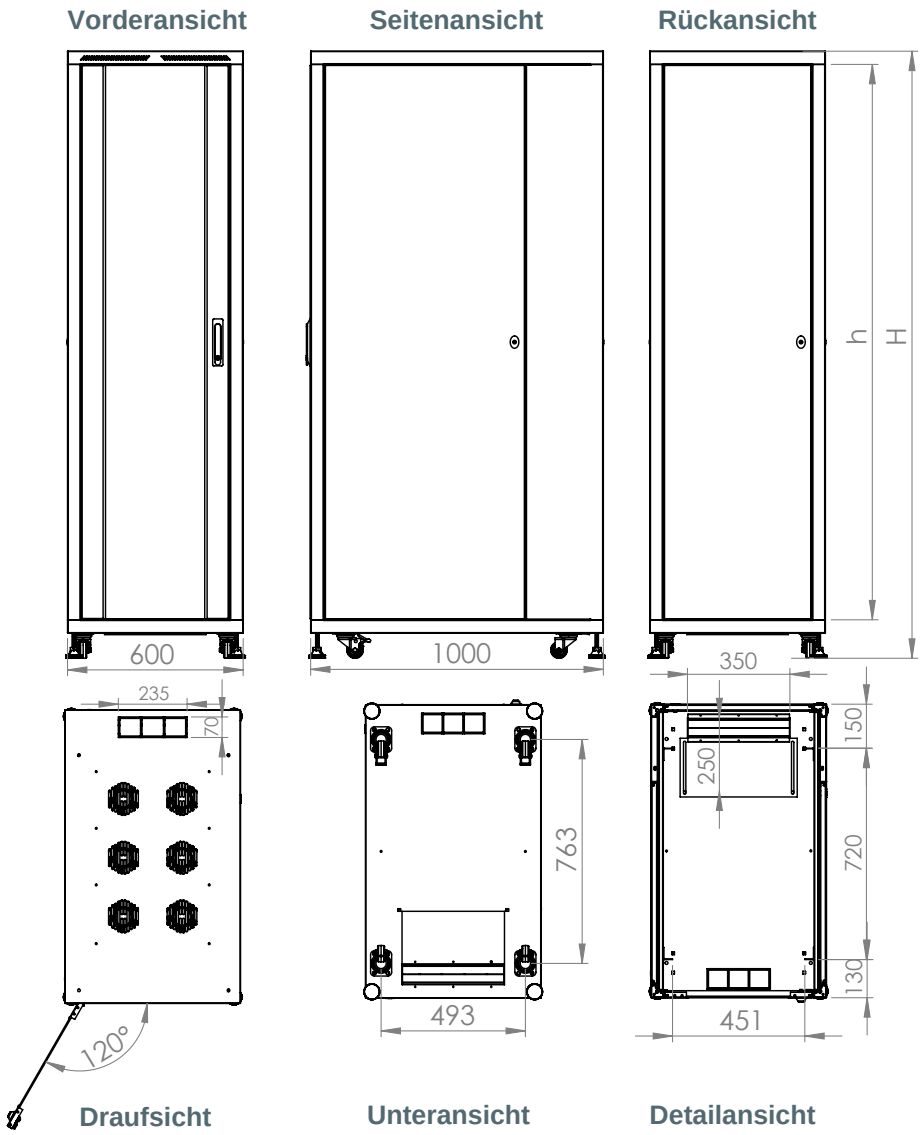


| AUSSENMASS B × T | INNENHÖHE | SCHRANKGEWICHT |
|---|---|---|
| **600 × 1000 mm** | **892 mm** | **56 kg** |

**Gesamthöhe (H)** **1120 mm**

Die Ansichten sind schematisch. Verwenden Sie für die Einbauplanung die angegebenen Maße. Das Schrankgewicht ist ohne eingebaute IT-Geräte angegeben.

OXOLINE / TÜREN UND FARBEN

# Türen, Verkleidung und Farben

UPC-OXO-20U60100 | Front- und Rücktürvarianten für den Schrank der Nenngröße 600 × 1000 mm.



**RAL 9005 | Schwarz**



**RAL 7035 | Lichtgrau**



**Stahlrahmen**

## Fronttüren



**Einflügelig, Glas**



**Einflügelig, perforiert**



**Zweiflügelig, perforiert**

## Rücktüren



**Einflügelig, Stahlblech**



**Zweiflügelig, Stahlblech**



**Einflügelig, perforiert**



**Zweiflügelig, perforiert**

OXOLINE / AUFBAU

# Explosionszeichnung des Schranks

UPC-OXO-20U60100 | Schrankrahmen, Türen, Kabeleinführung und optionales Zubehör.

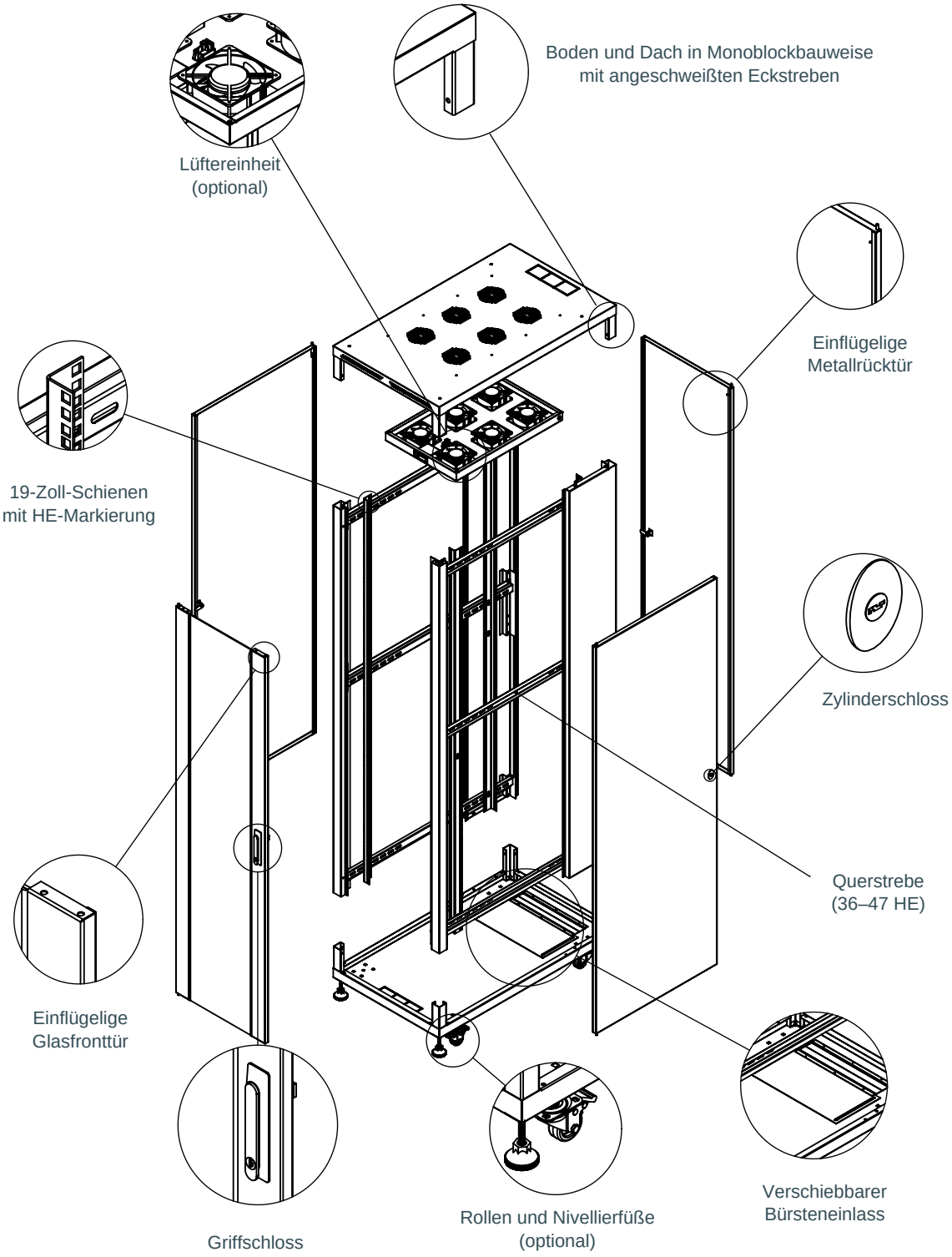

OXOLINE / TECHNISCHE REFERENZEN

# Werkstoffe und Prüfgrundlagen

UPC-OXO-20U60100 | Gehäuseprüfungen und Spezifikationen der Bauteile.

## GEHÄUSEPRÜFUNGEN

### Schutzart

IP20 nach EN 60529. Geprüft wird mit einer starren Prüfsonde (12 mm Durchmesser, 80 mm Länge) bei einer Prüfkraft von 10 N.

### Mechanische Prüfungen

EN 61587-1, Abschnitte 5.2.1 und 5.2.3: statische Belastungsstufe SL06 und Rollprüfungen. Resonanz- und Schwingungsprüfungen nach IEC 60068-2-6, Schockprüfung nach IEC 60068-2-27.

### Klimaprüfungen

Prüfklasse C2: Kälte bei -25 ±3 °C nach IEC 60068-2-1, trockene Wärme bei +70 ±2 °C nach IEC 60068-2-2 und feuchte Wärme, zyklisch, nach IEC 60068-2-30.

### Industrieatmosphäre

Prüfklasse A2: Beanspruchung durch Schwefeldioxid und Schwefelwasserstoff nach IEC 60068-2-42, IEC 60068-2-43 und IEC 60068-2-49.

### Schutzleiterverbindung

Der gemessene Widerstand des Schutzleiterkreises liegt unter 0,1 Ohm (EN 61587-1 und EN 61010-1).

## WERKSTOFFE UND BAUTEILE

### Stahl und Beschichtung

Kaltgewalztes Stahlblech nach EN 10130. Prüfverfahren für die Beschichtung: Glanz (ASTM D523), Schlagfestigkeit (ASTM D2794) und Schichtdicke (ASTM D1186/D1400).

### Vorgespanntes Glas

Die Frontscheibe ist 4 mm dick. Die Glasspezifikation nennt EN 12150-2 und eine Mindestbiegefestigkeit von 120 N/mm².

### Lüfter und Befestigungselemente

Sicherheitsreferenz für die Lüfter: EN 62368-1:2020 mit AC:2020 und A11:2020. Für Befestigungselemente sind ISO 7045 und ISO 4032 angegeben.

### Schlösser und Rollen

Die Schließmechanik besteht aus glasfaserverstärktem PA6 und einer ZnAl4Cu1-Legierung. Für die Rollen sind EN 12532 und EN 12533 angegeben.

### Normen der Baureihe

Als Referenzen sind EN IEC 61587-1:2022, UL 2416 und RoHS angegeben. Für die Untersuchung der Werkstoffe wird IEC 62321 genannt.