OXOLINE / TECHNISCHES DATENBLATT

Oxoline 19-Zoll-Netzwerkschrank, 26 HE

UPC-OXO-26U6060 | 19-Zoll-Standschrank | Nennmaß (B × T): 600 × 600 mm



UPCOM-BESTELLNUMMER

UPC-OXO-26U6060

Geräteeinbau

Vier tiefenverstellbare 19-Zoll-Profilschienen mit HE-Markierung nehmen Netzwerkgeräte und Patchfelder auf.

Zugang und Kabeleinführung

Abnehmbare, abschließbare Seiten- und Rückwände aus Stahl ermöglichen den Wartungszugang. Kabel werden durch den verschiebbaren Bürsteneinlass im Boden geführt.

Fronttür und Farben

Die serienmäßige Fronttür hat eine 4 mm starke Scheibe aus getöntem, thermisch vorgespanntem Glas. Türvarianten und Farben finden Sie auf Seite 3.

Serienabbildung. Die Schrankhöhe ist modellabhängig.

EINBAUHÖHE	AUSSENMASS B × T	SCHRANKGEWICHT
26 HE	600 × 600 mm	52 kg

Gesamthöhe (H)	**1386 mm**
Innenhöhe (h)	**1158 mm**
Tragfähigkeit	**800 kg**
Schutzart	**IP20**

OXOLINE / MASSZEICHNUNG

Schrankabmessungen für 26 HE

UPC-OXO-26U6060 | Vorder-, Seiten- und Rückansicht, Drauf-, Unter- und Detailansicht. Maße in mm.

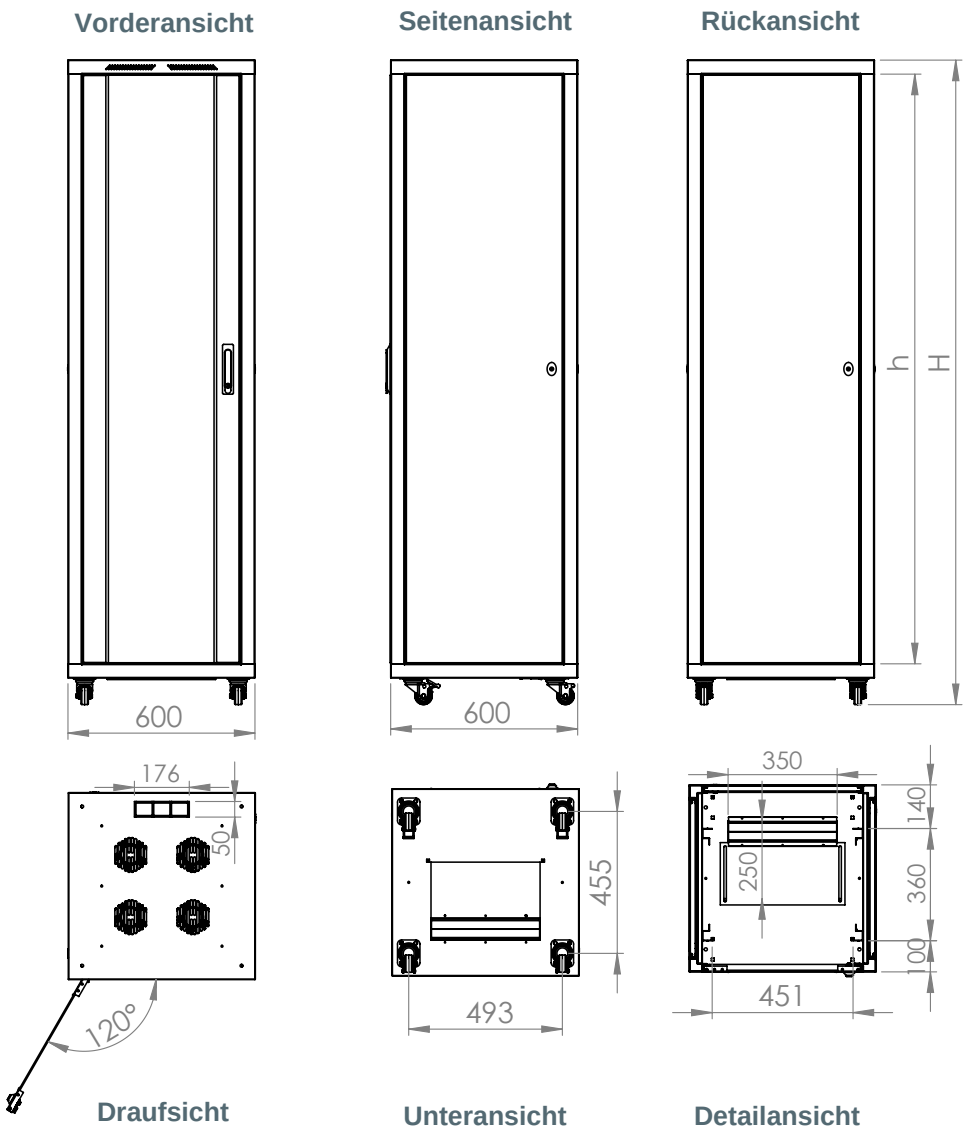

AUSSENMASS B × T	INNENHÖHE	SCHRANKGEWICHT
600 × 600 mm	**1158 mm**	**52 kg**

Gesamthöhe (H)	**1386 mm**

Die Ansichten sind schematisch. Verwenden Sie für die Einbauplanung die angegebenen Maße. Das Schrankgewicht ist ohne eingebaute IT-Geräte angegeben.

OXOLINE / TÜREN UND FARBEN

Türen, Verkleidung und Farben

UPC-OXO-26U6060 | Front- und Rücktürvarianten für den Schrank mit 600 × 600 mm Grundfläche.



RAL 9005 | Schwarz



RAL 7035 | Lichtgrau



Stahlrahmen

Fronttüren



Einflügelig, Glas



Einflügelig, perforiert



Zweiflügelig, perforiert

Rücktüren



Einflügelig, Stahlblech



Zweiflügelig, Stahlblech



Einflügelig, perforiert



Zweiflügelig, perforiert

OXOLINE / AUFBAU

Explosionszeichnung des Schranks

UPC-OXO-26U6060 | Schrankrahmen, Türen, Kabeleinführung und optionales Zubehör.

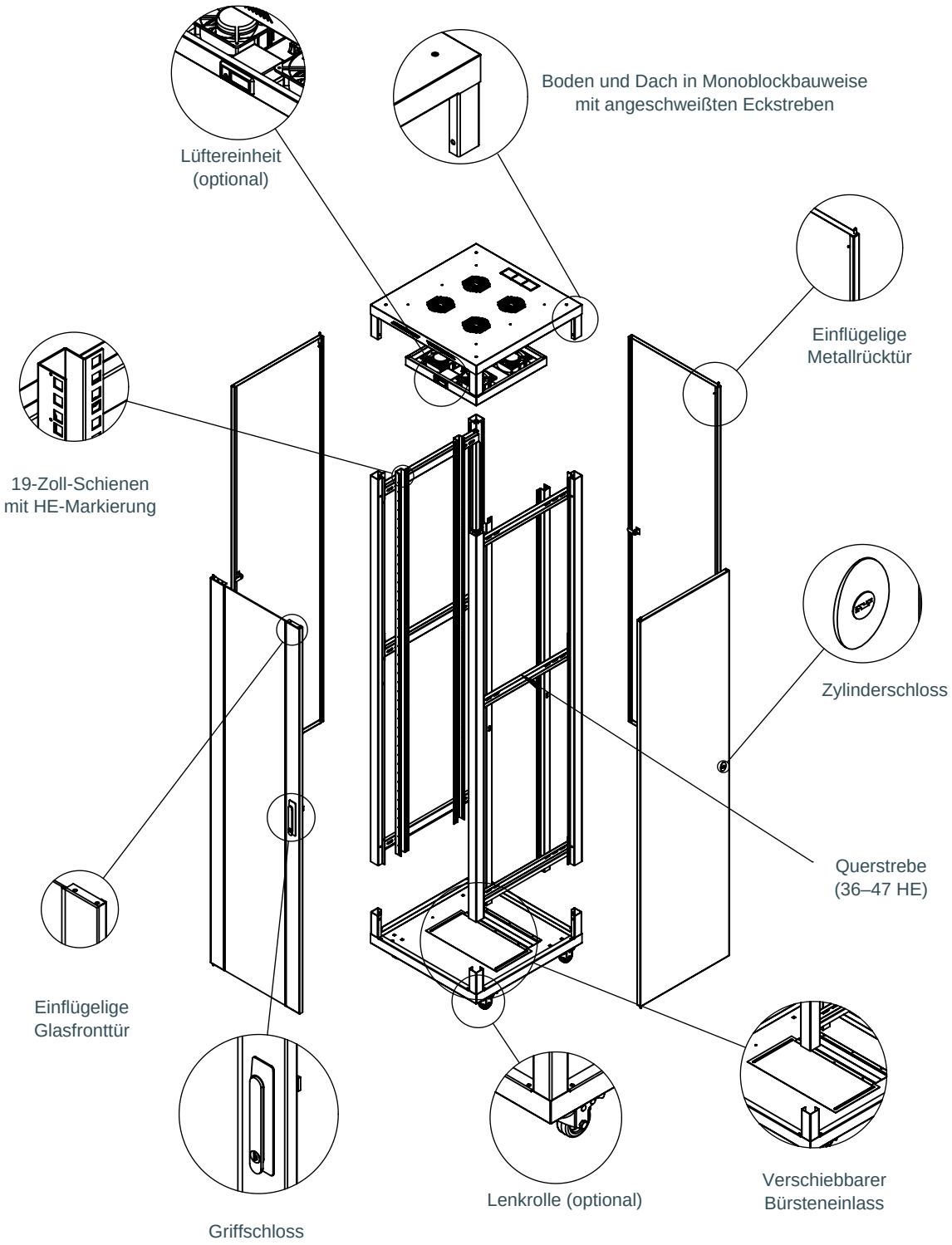

OXOLINE / TECHNISCHE REFERENZEN

Werkstoffe und Prüfgrundlagen

UPC-OXO-26U6060 | Gehäuseprüfungen und Spezifikationen der Bauteile.

GEHÄUSEPRÜFUNGEN

Schutzart

IP20 nach EN 60529. Geprüft wird mit einer starren Prüfsonde (12 mm Durchmesser, 80 mm Länge) bei einer Prüfkraft von 10 N.

Mechanische Prüfungen

EN 61587-1, Abschnitte 5.2.1 und 5.2.3: statische Belastungsstufe SL06 und Rollprüfungen. Resonanz- und Schwingungsprüfungen nach IEC 60068-2-6, Schockprüfung nach IEC 60068-2-27.

Klimaprüfungen

Prüfklasse C2: Kälte bei -25 ±3 °C nach IEC 60068-2-1, trockene Wärme bei +70 ±2 °C nach IEC 60068-2-2 und feuchte Wärme, zyklisch, nach IEC 60068-2-30.

Industrieatmosphäre

Prüfklasse A2: Beanspruchung durch Schwefeldioxid und Schwefelwasserstoff nach IEC 60068-2-42, IEC 60068-2-43 und IEC 60068-2-49.

Schutzleiterverbindung

Der gemessene Widerstand des Schutzleiterkreises liegt unter 0,1 Ohm (EN 61587-1 und EN 61010-1).

WERKSTOFFE UND BAUTEILE

Stahl und Beschichtung

Kaltgewalztes Stahlblech nach EN 10130. Prüfverfahren für die Beschichtung: Glanz (ASTM D523), Schlagfestigkeit (ASTM D2794) und Schichtdicke (ASTM D1186/D1400).

Vorgespanntes Glas

Die Frontscheibe ist 4 mm dick. Die Glasspezifikation nennt EN 12150-2 und eine Mindestbiegefestigkeit von 120 N/mm².

Lüfter und Befestigungselemente

Sicherheitsreferenz für die Lüfter: EN 62368-1:2020 mit AC:2020 und A11:2020. Für Befestigungselemente sind ISO 7045 und ISO 4032 angegeben.

Schlösser und Rollen

Die Schließmechanik besteht aus glasfaserverstärktem PA6 und einer ZnAl4Cu1-Legierung. Für die Rollen sind EN 12532 und EN 12533 angegeben.

Normen der Baureihe

Als Referenzen sind EN IEC 61587-1:2022, UL 2416 und RoHS angegeben. Für die Untersuchung der Werkstoffe wird IEC 62321 genannt.