OxoLine / TEKNİK DOKÜMAN

42U OxoLine dikili tip rack kabinet

UPC-OXO-42U80100 | 19 inç dikili tip kabinet | Nominal taban ölçüsü 800 × 1000 mm



UPCOM SİPARİŞ KODU

UPC-OXO-42U80100

Ekipman montajı

U işaretli, derinliği ayarlanabilir dört adet 19 inç dikmeye ağ cihazları ve patch paneller monte edilebilir.

Servis ve kablo erişimi

Sökülebilen, kilitli çelik yan ve arka kapaklar servis erişimi sağlar. Kablolar tabandaki sürgülü fırçalı girişten geçer.

Ön kapak ve yüzey rengi

Standart ön kapakta 4 mm füme temperli cam kullanılır. Kapak ve renk seçenekleri 3. sayfadadır.

Seri görselidir. Kabinet yüksekliği modele göre değişir.

RACK YÜKSEKLİĞİ	DIŞ GENİŞLİK × DERİNLİK	BOŞ KABİNET AĞIRLIĞI
42U	780 × 1000 mm	107 kg

Toplam yükseklik (H)	**2098 mm**
İç yükseklik (h)	**1870 mm**
Taşıma kapasitesi	**1,200 kg**
Koruma sınıfı	**IP20**

OxoLine / ÖLÇÜ ÇİZİMİ

42U kabinet ölçüleri

UPC-OXO-42U80100 | Ön, yan, arka, üst, alt ve detay görünüşleri. Ölçüler mm cinsindendir.

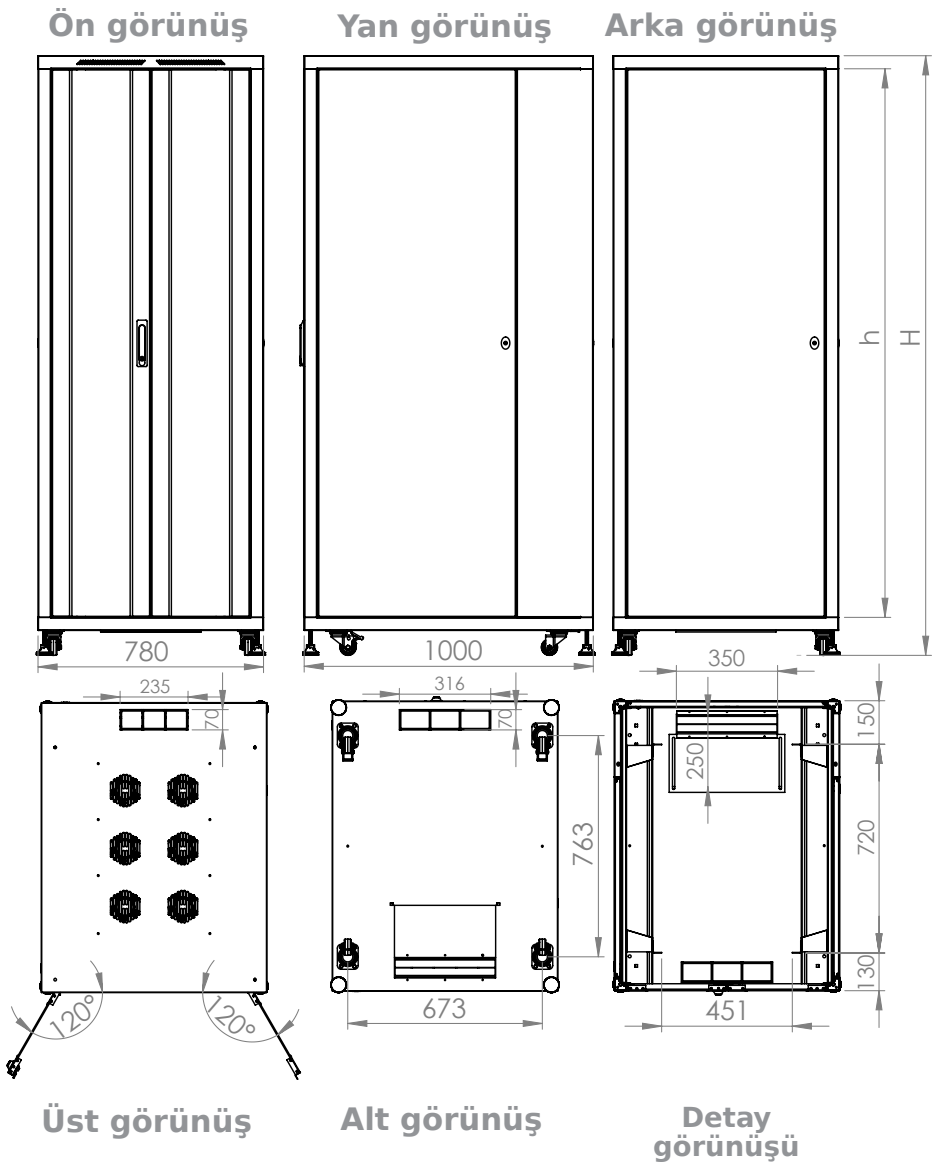

DIŞ GENİŞLİK × DERİNLİK	İÇ YÜKSEKLİK	BOŞ KABİNET AĞIRLIĞI
780 × 1000 mm	1870 mm	107 kg

Toplam kabinet yüksekliği (H) 2098 mm

Kurulum için belirtilen ölçüleri kullanın. Görünüşler şematiktir. Kabinet ağırlığına takılı BT ekipmanı dahil değildir.

OxoLine / KAPAK VE RENK SEÇENEKLERİ

Kapaklar, paneller ve renkler

UPC-OXO-42U80100 | 800 × 1000 mm kabinetin ön ve arka kapak seçenekleri.



RAL 9005 | Siyah



RAL 7035 | Açık gri

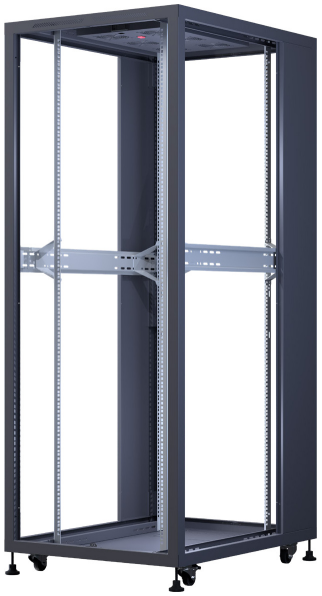

Çelik iskelet

Ön kapaklar



Çift kanat cam



Tek kanat cam



Tek kanat perfore



Çift kanat perfore

Arka kapaklar



Tek kanat dolu çelik



Çift kanat dolu çelik



Tek kanat perfore



Çift kanat perfore

OxoLine / KABİNET YAPISI

Kabinetin patlatılmış görünüşü

UPC-OXO-42U80100 | Kabinet iskeleti, kapaklar, kablo girişi ve isteğe bağlı aksesuarlar.

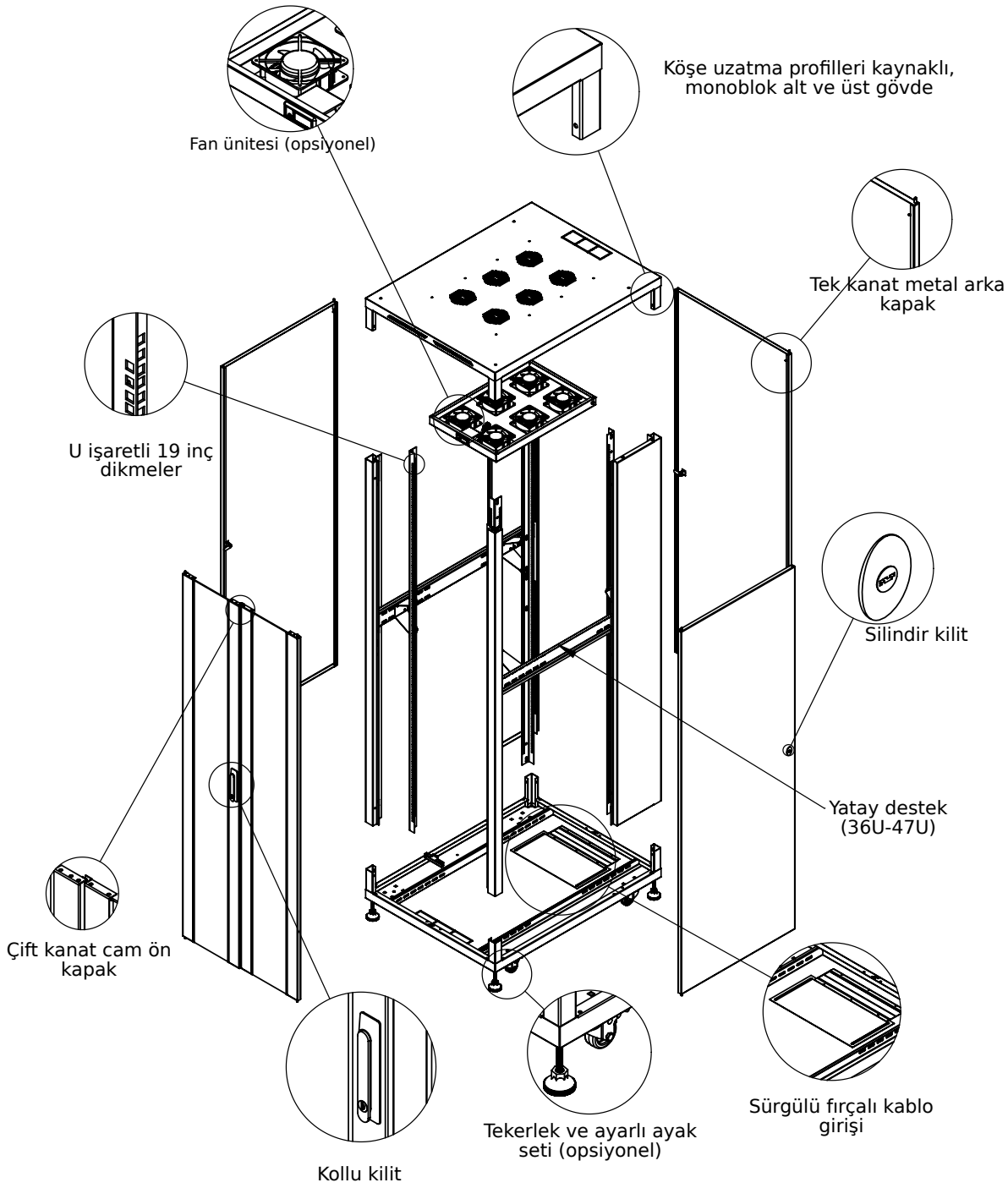

OxoLine / TEKNİK REFERANSLAR

Malzeme ve deney referansları

UPC-OXO-42U80100 | Kabinet deneyleri ve bileşen özellikleri.

KABİNET DENEYLERİ

Koruma sınıfı

EN 60529 kapsamında IP20. Deneyde 12 mm çapında, 80 mm uzunluğunda rijit prob 10 N kuvvetle uygulanır.

Mekanik performans

EN 61587-1 madde 5.2.1 ve 5.2.3 kapsamında SL06 statik yük seviyesi ve yuvarlanma deneyleri. Rezonans ve titreşim için IEC 60068-2-6, darbe için IEC 60068-2-27 referans alınır.

İklim deneyleri

C2 koşulları kapsamında IEC 60068-2-1'e göre -25 ±3 °C soğuk, IEC 60068-2-2'ye göre +70 ±2 °C kuru sıcak ve IEC 60068-2-30'a göre çevrimli nemli sıcak deneyleri yer alır.

Endüstriyel atmosfer

IEC 60068-2-42, -43 ve -49 kapsamında kükürt dioksit ve hidrojen sülfür için A2 maruziyeti.

Koruma devresi sürekliliği

EN 61587-1 ve EN 61010-1 ölçümünde koruma devresi direnci 0,1 ohm'un altında bulunmuştur.

MALZEMELER VE BİLEŞENLER

Çelik ve kaplama

EN 10130 soğuk haddelenmiş çelik sac. Kaplama deney referansları parlaklık için ASTM D523, darbe için ASTM D2794, kalınlık için ASTM D1186/D1400'dür.

Temperli cam

Ön cam 4 mm kalınlığındadır. Cam için EN 12150-2 ve en az 120 N/mm² eğilme dayanımı belirtilir.

Fan üniteleri ve bağlantı elemanları

Fan güvenliği için EN 62368-1:2020, AC:2020 ve A11:2020, bağlantı elemanları için ISO 7045 ve ISO 4032 referans alınır.

Kilitler ve tekerlekler

Kilit donanımında cam elyaf takviyeli PA6 ve ZnAl4Cu1 alaşımı kullanılır. Tekerlekler için EN 12532
ve EN 12533 referans alınır.

Rack standartları

Seride EN IEC 61587-1:2022, UL 2416 ve RoHS referansları yer alır. Malzeme taraması için IEC 62321 esas alınır.