OXOLINE / BESTELLREFERENZ

Oxoline 19-Zoll-Netzwerkschrank, 47 HE

UPC-OXO-47U6060 | 19-Zoll-Standschrank | Nennmaß (B × T): 600 × 600 mm



UPCOM-BESTELLNUMMER

UPC-OXO-47U6060

Frühere Schrankausführung

Verwenden Sie diese Bestellnummer, wenn Sie einen Ersatzschrank oder eine passende Ausführung für eine bestehende Installation anfragen.

Verfügbarkeit und Einbaumaße

Bitte lassen Sie sich vor der Bestellung die Lieferbarkeit, die aktuell verfügbaren Optionen und die Einbaumaße von UPCOM bestätigen.

Serienabbildung. Die Schrankhöhe ist modellabhängig.

EINBAUHÖHE	AUSSENMASS B × T	SCHRANKGEWICHT
47 HE	**600 × 600 mm**	**83 kg**

Gesamthöhe (H)	**2320 mm**
Innenhöhe (h)	**2092 mm**
Farbvarianten	**RAL 9005 Schwarz oder RAL 7035 Lichtgrau**

OXOLINE / MASSZEICHNUNG

Schrankabmessungen für 47 HE

UPC-OXO-47U6060 | Grundriss und dokumentierte Maße dieser Ausführung.

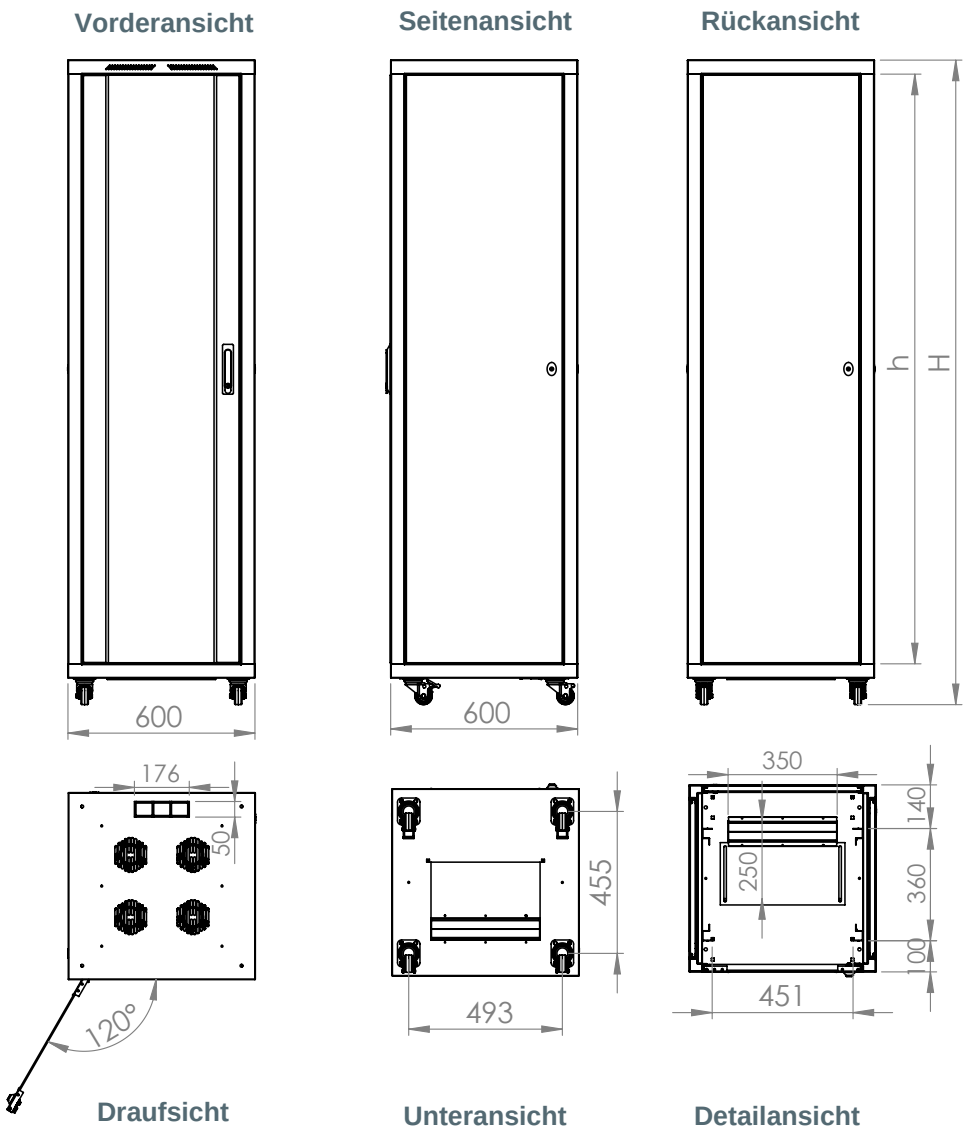

AUSSENMASS B × T	INNENHÖHE	SCHRANKGEWICHT
600 × 600 mm	**2092 mm**	**83 kg**

Gesamthöhe (H) **2320 mm**

Die Ansichten zeigen die Schrankgrundfläche. Bitte lassen Sie sich die Einbaumaße und Optionen vor der Bestellung von UPCOM bestätigen.

OXOLINE / TÜREN UND FARBEN

Türen, Verkleidung und Farben

UPC-OXO-47U6060 | Front- und Rücktürvarianten für den Schrank mit 600 × 600 mm Grundfläche.



RAL 9005 | Schwarz



RAL 7035 | Lichtgrau



Stahlrahmen

Fronttüren



Einflügelig, Glas



Einflügelig, perforiert



Zweiflügelig, perforiert

Rücktüren



Einflügelig, Stahlblech



Zweiflügelig, Stahlblech



Einflügelig, perforiert



Zweiflügelig, perforiert

OXOLINE / AUFBAU

Explosionszeichnung des Schranks

UPC-OXO-47U6060 | Schrankrahmen, Türen, Kabeleinführung und optionales Zubehör.

