OxoLine / ÖNCEKİ SİPARİŞ REFERANSI

47U OxoLine dikili tip rack kabinet

UPC-OXO-47U6060 | 19 inç dikili tip kabinet | Nominal taban ölçüsü 600 × 600 mm



UPCOM SİPARİŞ KODU

UPC-OXO-47U6060

Önceki kabinet yapısı

Mevcut bir kurulumla eşleşen veya eski kabinetin yerini alacak bir model için bu sipariş kodunu belirtin.

Tedarik durumu ve ölçüler

Sipariş öncesinde tedarik durumunu, güncel seçenekleri ve montaj ölçülerini UPCOM ile teyit edin.

Seri görselidir. Kabinet yüksekliği modele göre değişir.

RACK YÜKSEKLİĞİ	DIŞ GENİŞLİK × DERİNLİK	BOŞ KABİNET AĞIRLIĞI
47U	600 × 600 mm	83 kg

Toplam yükseklik (H)	**2320 mm**
İç yükseklik (h)	**2092 mm**
Renk seçenekleri	**RAL 9005 siyah veya RAL 7035 açık gri**

OxoLine / ÖLÇÜ ÇİZİMİ

47U kabinet ölçüleri

UPC-OXO-47U6060 | Taban çizimi ve belgelenmiş kabinet ölçüleri.

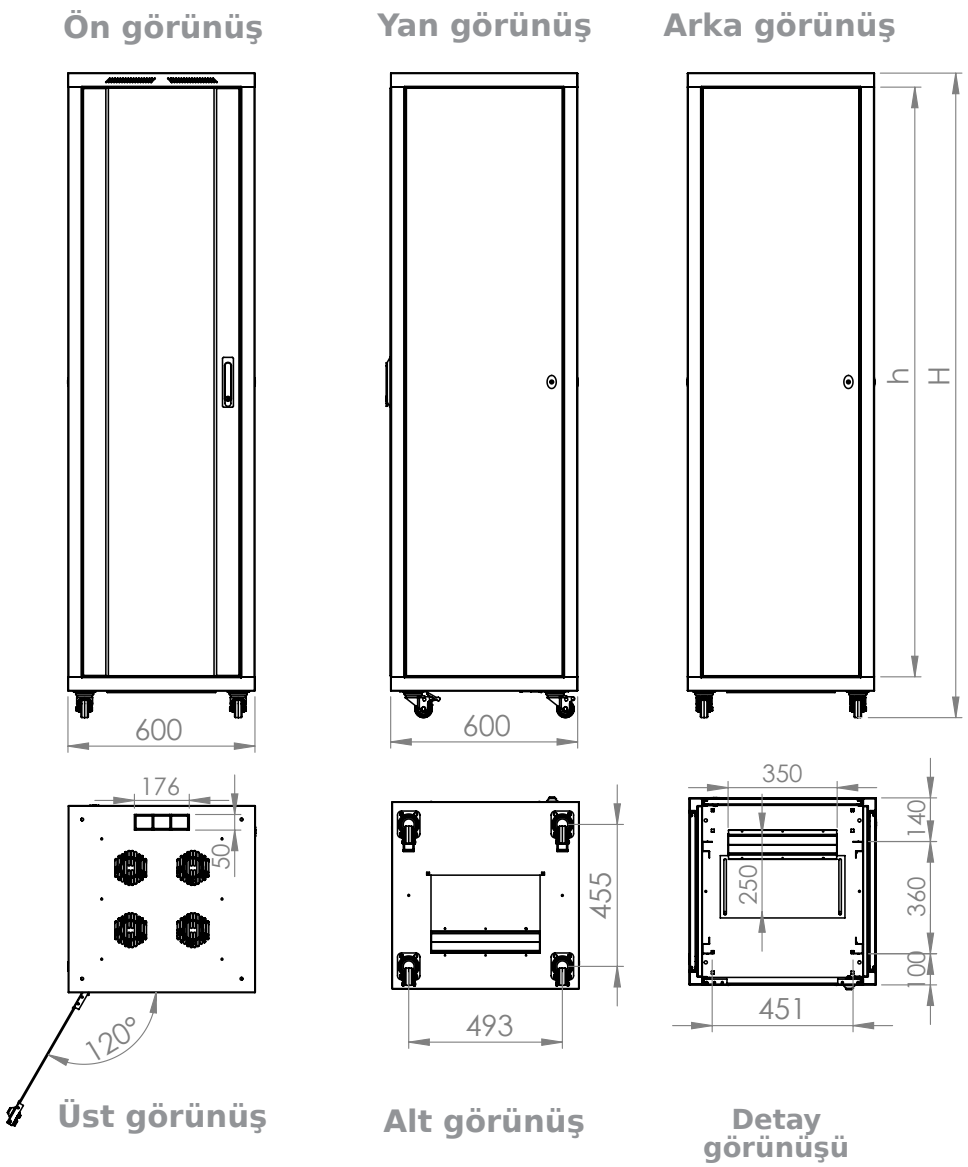

DIŞ GENİŞLİK × DERİNLİK	İÇ YÜKSEKLİK	BOŞ KABİNET AĞIRLIĞI
600 × 600 mm	2092 mm	83 kg

Toplam kabinet yüksekliği (H) 2320 mm

Çizimler kabinetin taban ölçülerini gösterir. Siparişten önce montaj ölçülerini ve seçenekleri UPCOM ile teyit edin.

OxoLine / KAPAK VE RENK SEÇENEKLERİ

Kapaklar, paneller ve renkler

UPC-OXO-47U6060 | 600 × 600 mm kabinetin ön ve arka kapak seçenekleri.



RAL 9005 | Siyah



RAL 7035 | Açık gri



Çelik iskelet

Ön kapaklar



Tek kanat cam



Tek kanat perfore



Çift kanat perfore

Arka kapaklar



Tek kanat dolu çelik



Çift kanat dolu çelik



Tek kanat perfore



Çift kanat perfore

OxoLine / KABİNET YAPISI

Kabinetin patlatılmış görünüşü

UPC-OXO-47U6060 | Kabinet iskeleti, kapaklar, kablo girişi ve isteğe bağlı aksesuarlar.

