Armario de telecomunicaciones de exterior

Con aire acondicionado | Rack de pie de 19 pulgadas | 600 × 600 mm



Armario con climatizador de montaje lateral.

Características del armario

Alturas de rack: 7U, 9U, 12U, 16U y 20U

Base de 600 × 600 mm (ancho × fondo)

Grado de protección del armario: IP66

Capacidad de carga de hasta 600 kg

Zócalo de 100 mm para montaje en suelo

Puerta frontal de acero con cerradura y perfiles con U numeradas

Entrada inferior de cables y tomas de aire con filtro

Acero con pintura en polvo gris claro RAL 7035

Climatizadores para exterior

Modelo	Pot. frigorífica[1]	Pot. absorbida[1]	Alimentación	Alto × ancho × fondo (mm)	Peso
UP-AC-500	500 W	312 W	230 V	665 × 320 × 200	20 kg
UP-AC-1000	1000 W	530 W	230 V	750 × 350 × 230	28 kg
UP-AC-1700	1700 W	860 W	230 V	955 × 400 × 255	40 kg
UP-AC-2700	2700 W	1250 W	230 V	1150 × 400 × 295	53 kg
UP-AC-3700	3700 W	1040 W	380–415 V	1150 × 450 × 300	62 kg
UP-AC-5700	5700 W	1280 W	380–415 V	1543 × 480 × 373	82 kg

[1] Valores nominales a L35/L35: aire a 35 °C en ambos lados del climatizador.
Pulse el código de modelo para abrir su ficha técnica en inglés.

Selección del armario y del climatizador

Indique la altura del rack, la carga térmica de los equipos, la temperatura ambiente máxima y la temperatura interior deseada. Compruebe el recorte de montaje, la carga admisible del panel y el espacio de mantenimiento. Los modelos de 3700 W y 5700 W requieren alimentación trifásica de 380–415 V. Confirme el grado de protección del conjunto completo una vez instalado.

Ficha del armario y calculadora de carga térmica **Comparar los seis climatizadores**

Construcción del armario

Despiece y acceso para el mantenimiento

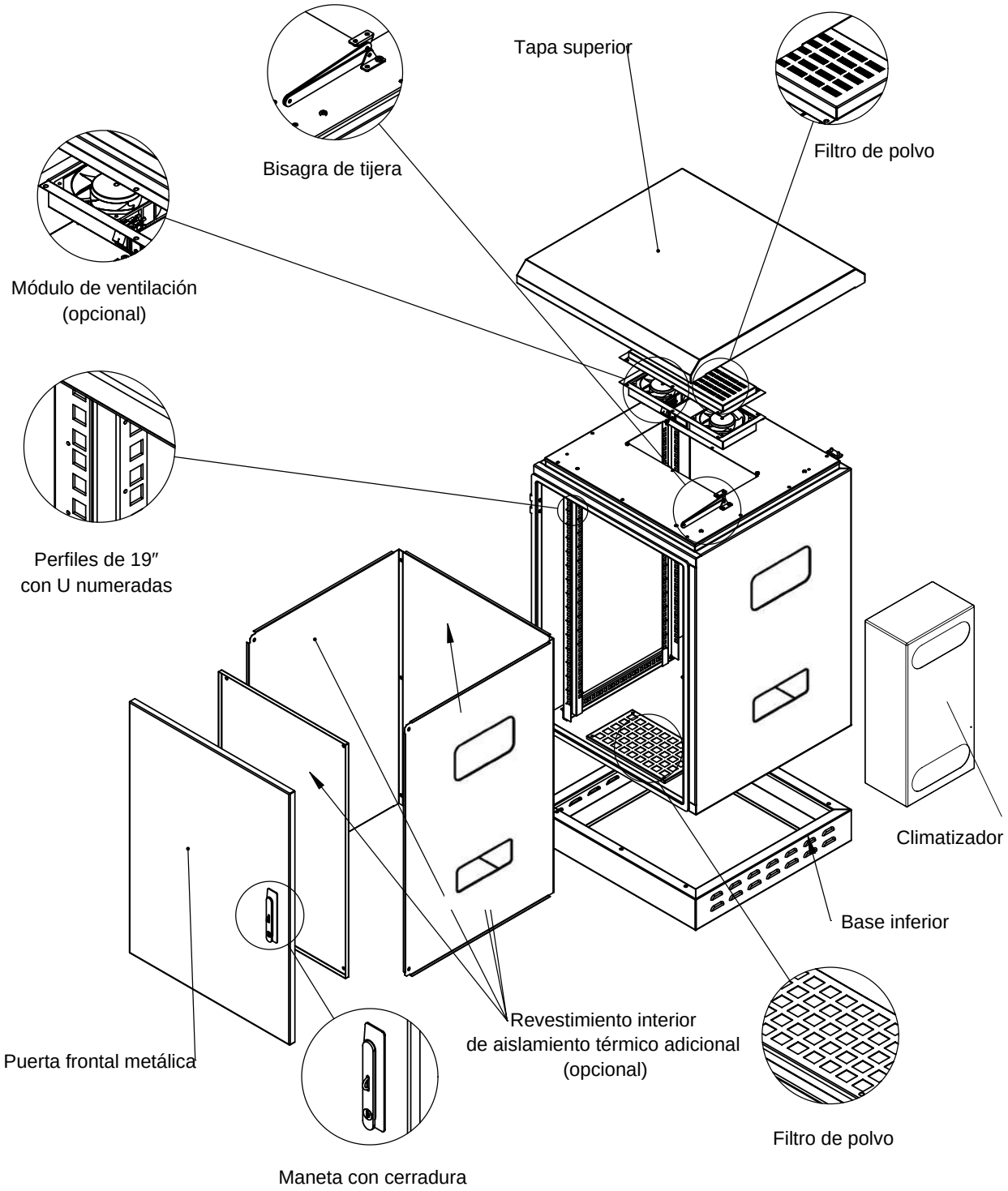

Acceso para el mantenimiento

El techo se abre para acceder al módulo de ventilación. El aislamiento opcional se instala en el interior.

Planos dimensionales

Armario de 600 × 600 mm con climatizador lateral

Vista frontal

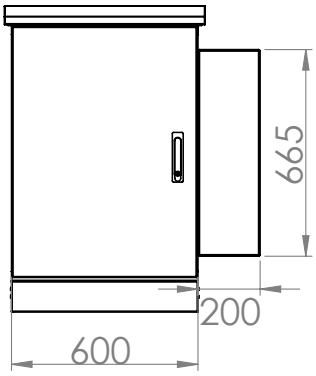

Vista lateral

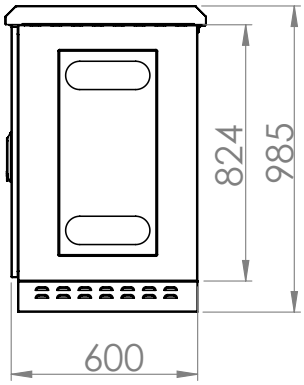

Detalle frontal

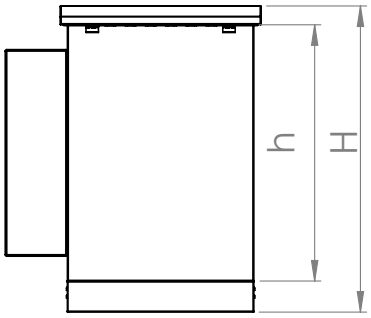

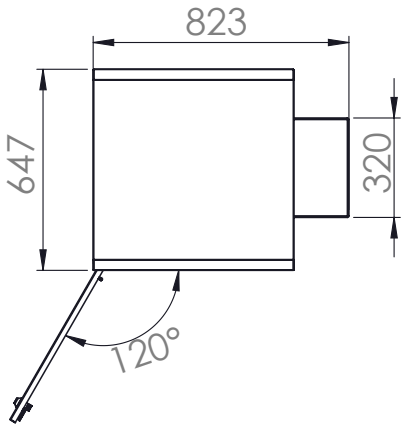

Vista superior

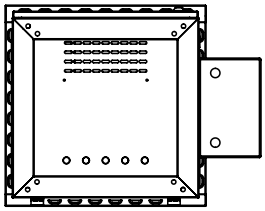

Vista inferior

Cotas del plano

Todas las cotas se expresan en milímetros. La altura total de 985 mm y la altura del cuerpo de 824 mm corresponden al armario representado. H y h dependen de la altura de rack elegida.

Materiales y normas

Chapa de acero con pretratamiento de circonio y zinc y recubrimiento en polvo RAL 7035.

Designaciones del material: DC-01 6112 / DC-7122.

Referencias del armario: TS EN IEC 61587-1:2022, UL 2416, CE y RoHS.

Sistemas de gestión citados en la documentación del producto: ISO 9001:2015, ISO 14001:2015, ISO 45001:2018 e ISO 27001:2017.