خزانة اتصالات خارجية مكيّفة بدرجة حماية IP66

خزانة أرضية لرفوف 19 بوصة، 600 × 600 مم

مواصفات الخزانة

ارتفاعات الرف المتاحة: 7 أو 9 أو 12 أو 16 أو 20 وحدة رف (U)

أبعاد القاعدة (العرض × العمق): 600 × 600 مم

درجة حماية هيكل الخزانة: IP66

حمولة تصل إلى 600 كغ

قاعدة بارتفاع 100 مم للتثبيت على الأرض

باب أمامي فولاذي قابل للقفل وقضبان مرقّمة بوحدات الرف

مدخل سفلي للكابلات ومداخل هواء مزوّدة بمرشّحات

فولاذ مطلي بالمسحوق باللون الرمادي الفاتح RAL 7035



الخزانة مزوّدة بوحدة تبريد جانبية.

خيارات التبريد للاستخدام الخارجي

الطراز	قدرة التبريد[1]	القدرة المستهلكة[1]	جهد التغذية	الارتفاع × العرض × العمق (مم)	الوزن
UP-AC-500	500 W	312 W	230 V	665 × 320 × 200	20 kg
UP-AC-1000	1000 W	530 W	230 V	750 × 350 × 230	28 kg
UP-AC-1700	1700 W	860 W	230 V	955 × 400 × 255	40 kg
UP-AC-2700	2700 W	1250 W	230 V	1150 × 400 × 295	53 kg
UP-AC-3700	3700 W	1040 W	380–415 V	1150 × 450 × 300	62 kg
UP-AC-5700	5700 W	1280 W	380–415 V	1543 × 480 × 373	82 kg

[1] القيم الاسمية عند L35/L35 وبدرجة حرارة هواء تبلغ 35 درجة مئوية على جانبي وحدة التبريد.
اضغط على رمز الطراز لفتح ورقة بياناته الفنية باللغة الإنجليزية.

اختيار الخزانة ووحدة التبريد

حدّد ارتفاع الرف والحمل الحراري للمعدات وأقصى درجة حرارة محيطة ودرجة الحرارة الداخلية المطلوبة.
تحقّق من أبعاد فتحة التركيب وقدرة تحمّل اللوح ومساحة الصيانة للخزانة ووحدة التبريد المختارتين.
يتطلب الطرازان بقدرتي 3700 واط و5700 واط تغذية كهربائية ثلاثية الطور بجهد يتراوح بين 380 و415 فولت.
تحقّق من درجة حماية المجموعة كاملةً بعد التركيب في الموقع.

مواصفات الخزانة وحاسبة الحمل الحراري

مقارنة وحدات التبريد الست

مكوّنات الخزانة

رسم تفكيكي ومواضع الوصول للصيانة

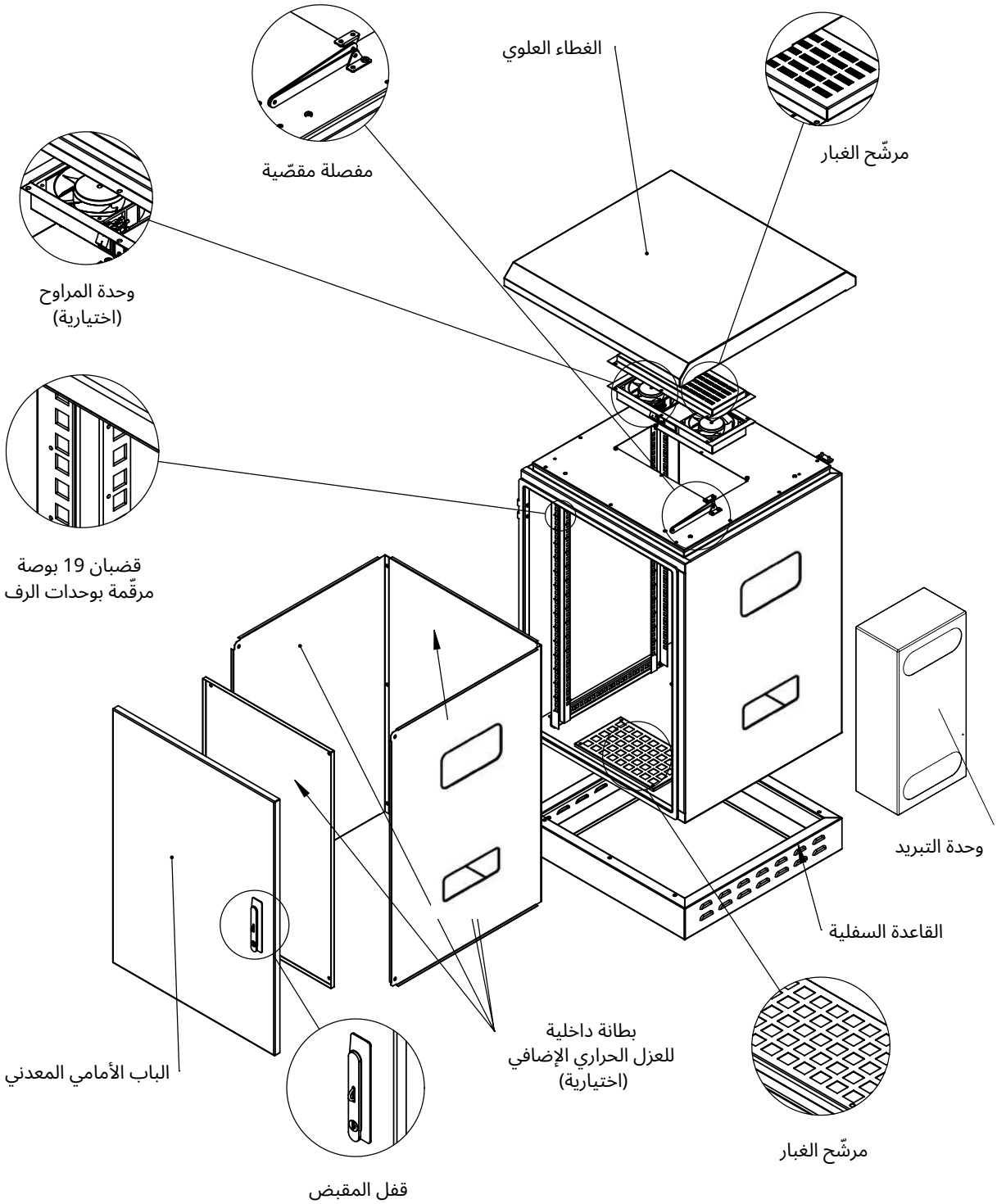

الوصول للصيانة

يُفتح السقف لصيانة وحدة المراوح. تُركّب طبقة العزل الحراري الاختيارية داخل الخزانة.

الرسومات البُعدية

خزانة 600 × 600 مم مزوّدة بوحدة تبريد جانبية

تفصيل أمامي

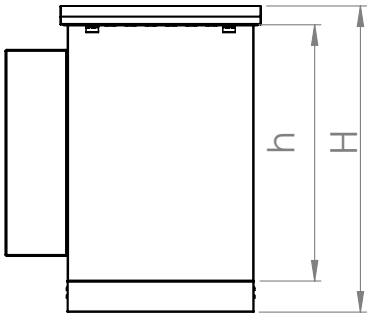

منظر جانبي

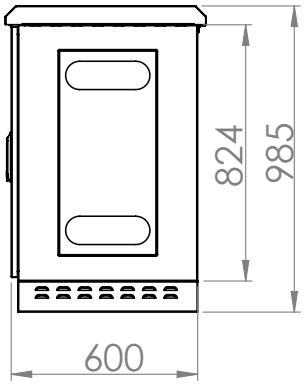

منظر أمامي

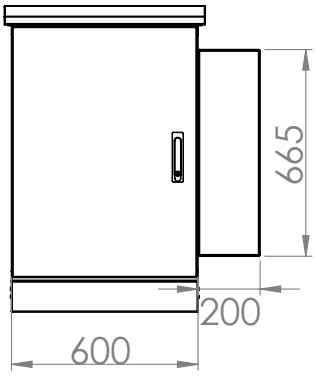

منظر سفلي

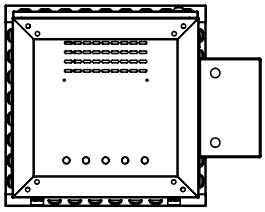

منظر علوي

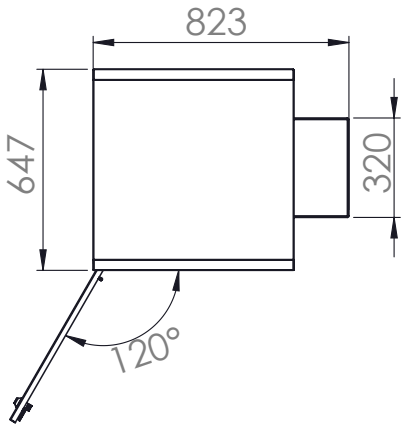

أبعاد الرسم

جميع الأبعاد بالمليمتر. يبلغ الارتفاع الكلي للخزانة الموضّحة 985 مم وارتفاع هيكلها 824 مم.
يتغيّر البُعدان H وh بحسب ارتفاع الرف المختار.

المواد والمواصفات القياسية

هيكل من ألواح الفولاذ المعالجة مسبقًا بالزركونيوم والزنك، مطلي بالمسحوق بلون RAL 7035.

رموز المواد: DC-7122 / 6112 DC-01.

المراجع الواردة للخزانة: TS EN IEC 61587-1:2022 وUL 2416 وCE وRoHS.

مراجع أنظمة الإدارة الواردة في وثائق المنتج: ISO 9001:2015،
ISO 27001:2017وISO 45001:2018وISO 14001:2015.