نظرة على السلسلة / OxoLine

خزائن راك OxoLine مقاس 19 بوصة

قاعدة اسمية 600 × 600 مم | خزائن شبكات أرضية للاستخدام الداخلي



نموذج من السلسلة بسعة 26U وقاعدة 800 × 1000 مم

بنية الخزانة

يتشابك الهيكل مع قطاعات الزوايا لحمل الألواح الفولاذية الجانبية والخلفية القابلة للفك والقفل.

تركيب المعدات

أربعة قوائم مقاس 19 بوصة، مرقّمة بوحدات U وقابلة لضبط العمق، لتركيب أجهزة الشبكات ولوحات توزيع الكابلات والرفوف.

الباب ومدخل الكابلات

يحتوي إطار الباب الأمامي على زجاج مقسّى مظلل بسماكة 4 مم. تمر الكابلات عبر فتحة منزلقة بفرشاة في القاعدة.

تهوية السقف

تستوعب وحدة السقف الاختيارية مروحتين أو أربعاً. حدّد وحدة المراوح ونوع الباب عند اختيار الخزانة.

العرض × العمق الخارجيان	الحمولة	درجة الحماية
600 × 600 mm	**800 kg**	**IP20**

السعات الواردة في الكتالوج	**16U, 20U, 26U, 32U, 36U, 42U**
تشطيب الخزانة	**RAL 9005 أسود أو رمادي فاتح RAL 7035**
طريقة التركيب	**أرضية | عجلات وأقدام تسوية اختيارية**

أكواد الطرازات وأبعاد الخزائن وأوزانها

اختيار الطراز / OxoLine

أكواد الطلب وأوزان الخزائن

القاعدة الاسمية 600 × 600 مم | العرض × العمق الخارجيان 600 × 600 مم | OxoLine

وحدة الراك	الحمولة	مقاس التثبيت
44.45 mm	800 kg	19 بوصة

طرازات الكتالوج

اختر رمز الطلب لفتح رسم الأبعاد. يشير وزن الخزانة إلى التجهيز الموثق لهذا الطراز.

رمز الطلب لدى UPCOM	U	H (mm)	h (مم)	الوزن (كغ)	الصفحة
UPC-OXO-16U6060	16U	942	714	38	5
UPC-OXO-20U6060	20U	1120	892	43	6
UPC-OXO-26U6060	26U	1386	1158	52	7
UPC-OXO-32U6060	32U	1653	1425	62	8
UPC-OXO-36U6060	36U	1831	1603	70	9
UPC-OXO-42U6060	42U	2098	1870	77	10

يشير H إلى الارتفاع الكلي وh إلى الارتفاع الداخلي. لا يشمل وزن الخزانة معدات تقنية المعلومات المركّبة.

مراجع طلب أخرى لدى UPCOM

UPC-OXO-47U6060 47U

لهذه المراجع، استعلم عن التوفر الحالي والأبعاد والوزن قبل الطلب.

خيارات الأبواب والتشطيب / OxoLine

الأبواب والألواح والتشطيبات

تشطيب الخزانة وبنية الهيكل وخيارات الأبواب الأمامية والخلفية | OxoLine.



هيكل فولاذي



رمادي فاتح | RAL 7035



أسود | RAL 9005

الأبواب الأمامية



ضلفتان مثقّبتان



ضلفة مثقّبة واحدة



ضلفة زجاجية واحدة

الأبواب الخلفية



ضلفتان مثقّبتان



ضلفة مثقّبة واحدة



ضلفتان فولاذيتان مصمتتان



ضلفة فولاذية مصمتة

التركيب / OxoLine

الرسم التفكيكي للخزانة

الهيكل وقوائم التثبيت والأبواب والأقفال ومدخل الكابلات والملحقات الاختيارية.

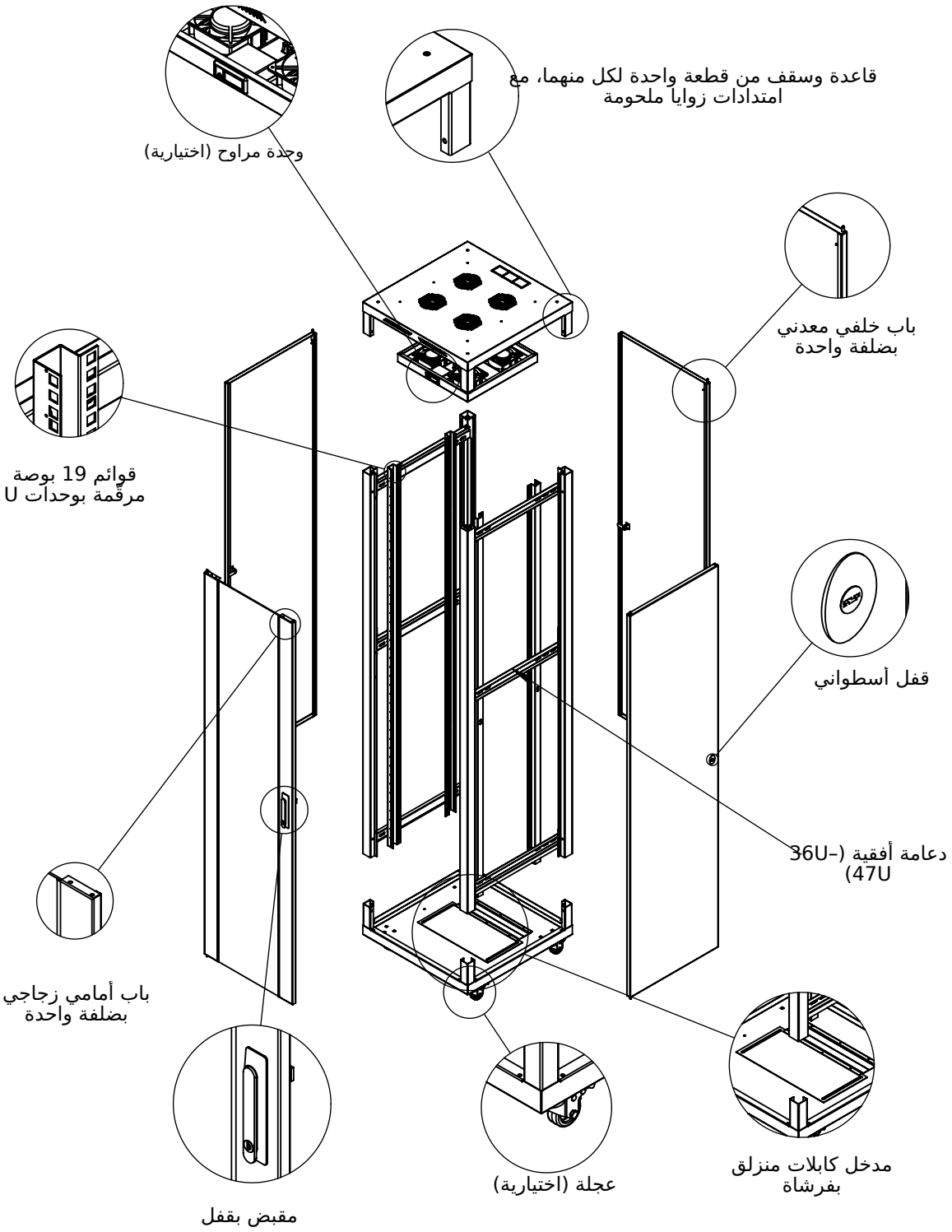

الرسم الميكانيكي / OxoLine

أبعاد الخزانة بسعة 16U

أبعاد الرسم بالملّيمتر. | OxoLine | UPC-OXO-16U6060

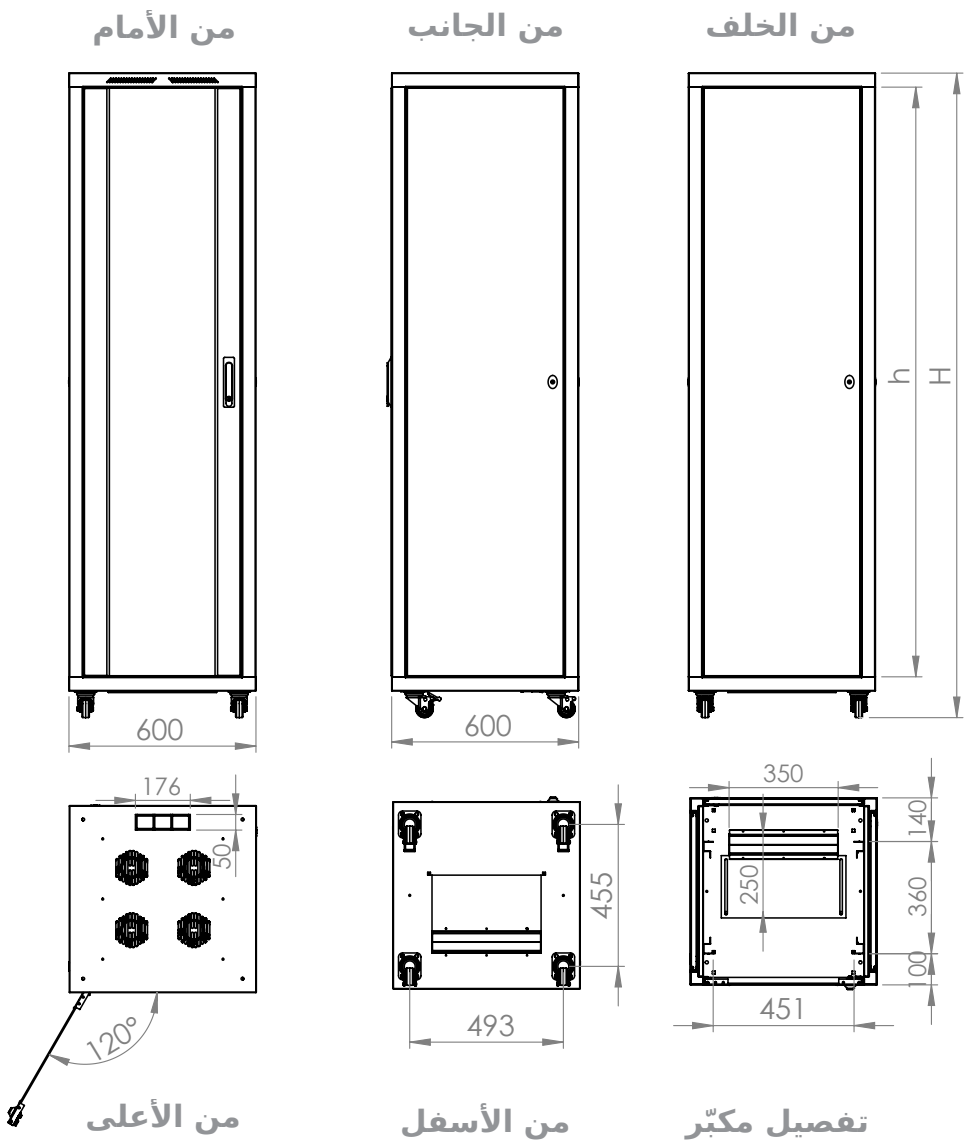

وزن الخزانة	الارتفاع الداخلي	العرض × العمق × الارتفاع الخارجي
38 kg	714 mm	600 × 600 × 942

الرسومات توضيحية وغير مرسومة بمقياس. يشير H إلى الارتفاع الكلي وh إلى الارتفاع الداخلي. اعتمد الأبعاد الخاصة بالطراز أعلاه لتخطيط التركيب.

العودة إلى اختيار الطراز

الرسم الميكانيكي / OxoLine

أبعاد الخزانة بسعة 20U

أبعاد الرسم بالملّيمتر. | OxoLine | UPC-OXO-20U6060

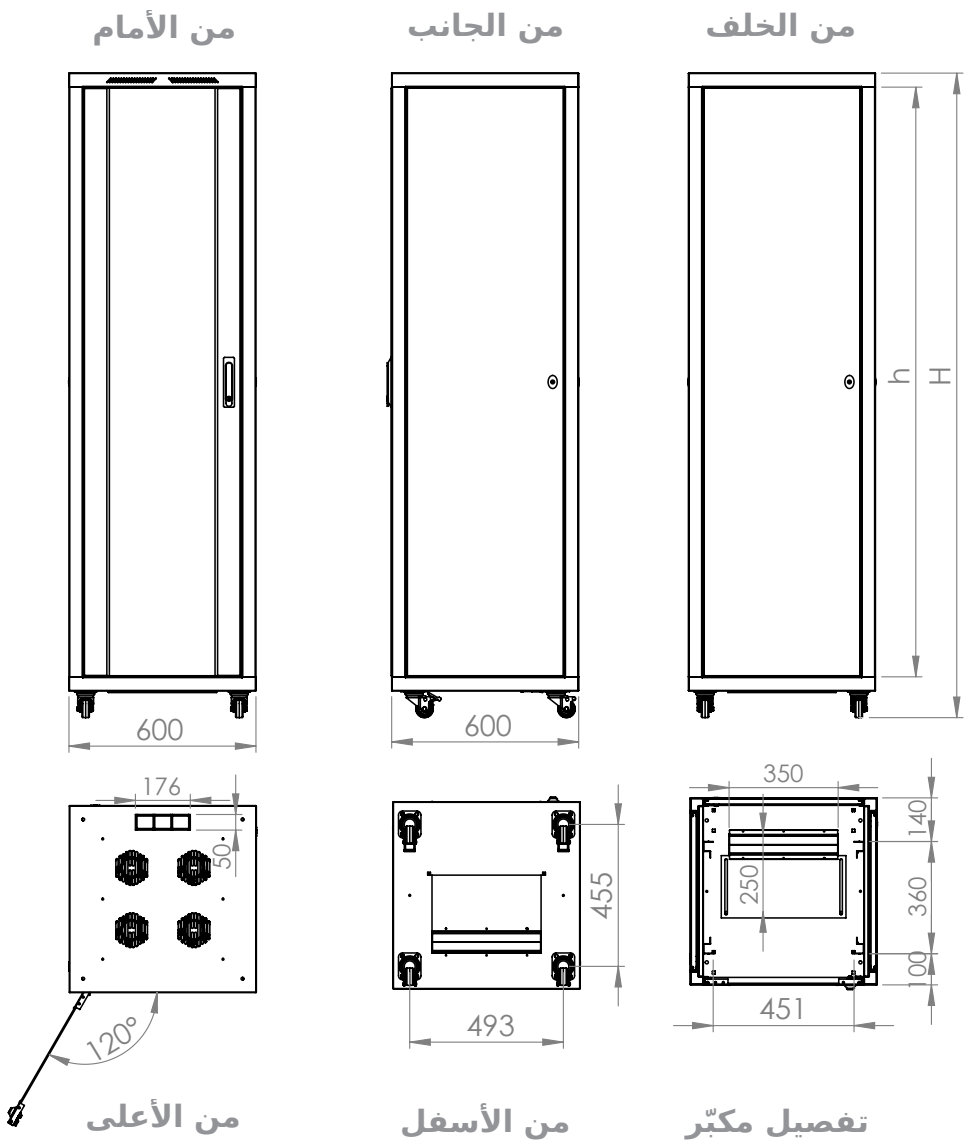

وزن الخزانة	الارتفاع الداخلي	العرض × العمق × الارتفاع الخارجي
43 kg	892 mm	600 × 600 × 1120

الرسومات توضيحية وغير مرسومة بمقياس. يشير H إلى الارتفاع الكلي وh إلى الارتفاع الداخلي. اعتمد الأبعاد الخاصة بالطراز أعلاه لتخطيط التركيب.

العودة إلى اختيار الطراز

الرسم الميكانيكي / OxoLine

أبعاد الخزانة بسعة 26U

أبعاد الرسم بالملّيمتر | OxoLine | UPC-OXO-26U6060.

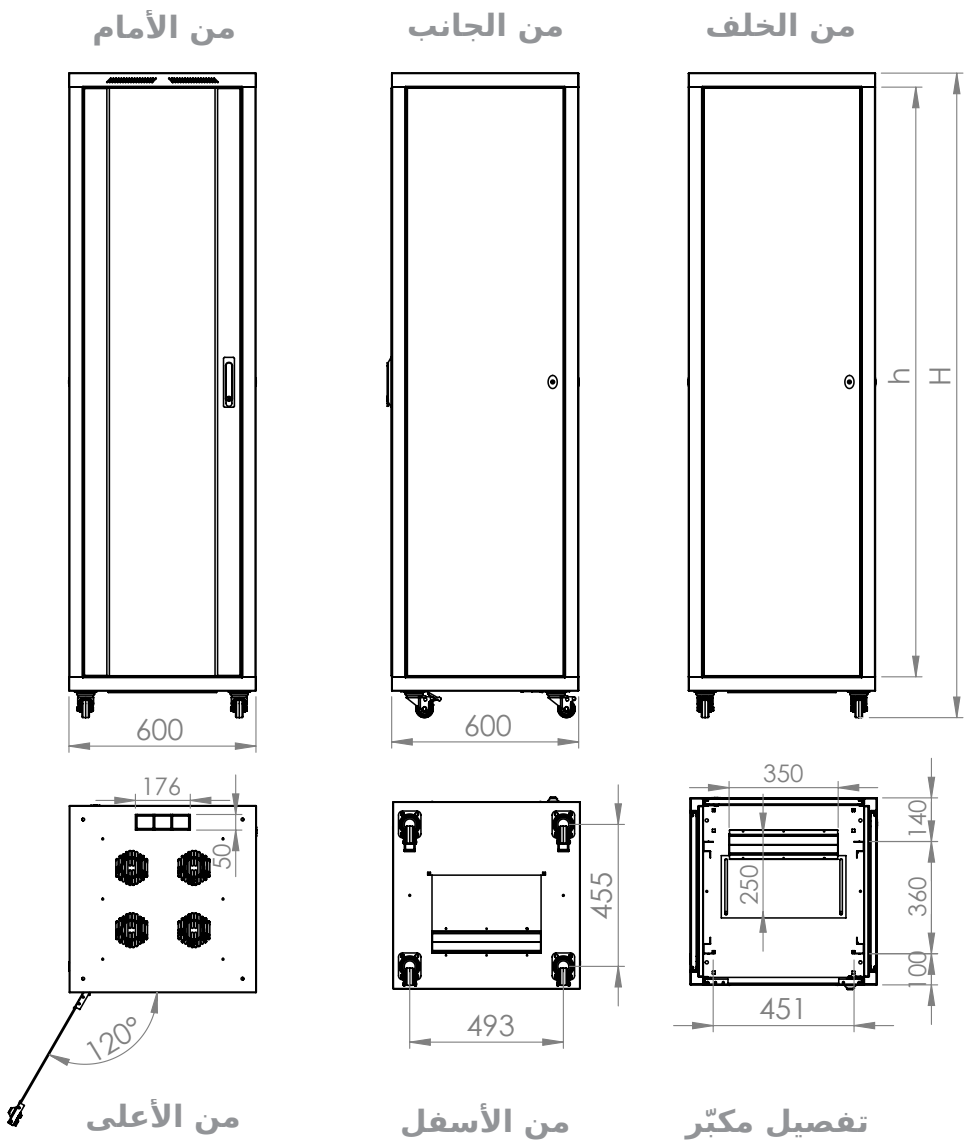

وزن الخزانة	الارتفاع الداخلي	العرض × العمق × الارتفاع الخارجي
52 kg	1158 mm	600 × 600 × 1386

الرسومات توضيحية وغير مرسومة بمقياس. يشير H إلى الارتفاع الكلي وh إلى الارتفاع الداخلي. اعتمد الأبعاد الخاصة بالطراز أعلاه لتخطيط التركيب.

العودة إلى اختيار الطراز

الرسم الميكانيكي / OxoLine

أبعاد الخزانة بسعة 32U

أبعاد الرسم بالمليمتر | OxoLine | UPC-OXO-32U6060.

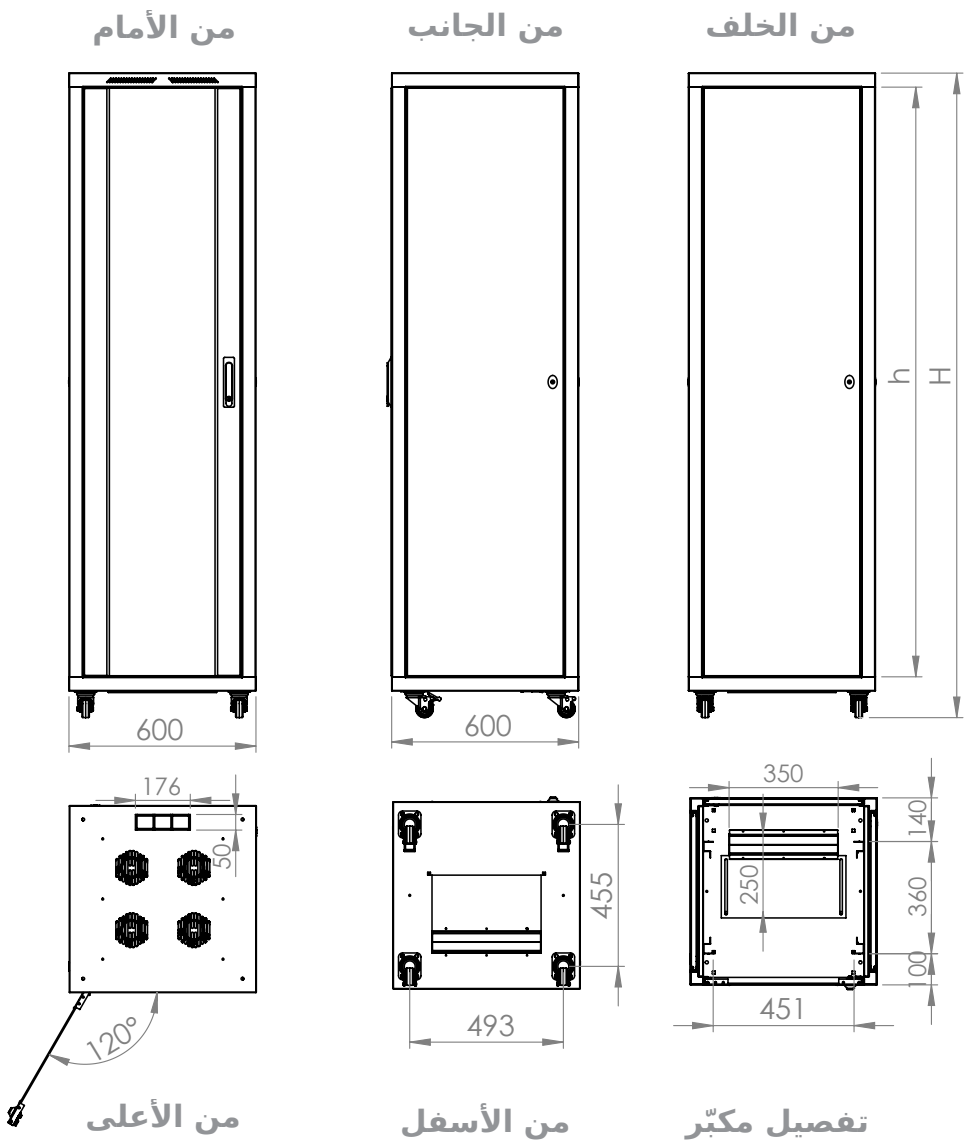

وزن الخزانة	الارتفاع الداخلي	العرض × العمق × الارتفاع الخارجي
62 kg	1425 mm	600 × 600 × 1653

الرسومات توضيحية وغير مرسومة بمقياس. يشير H إلى الارتفاع الكلي وh إلى الارتفاع الداخلي. اعتمد الأبعاد الخاصة بالطراز أعلاه لتخطيط التركيب.

العودة إلى اختيار الطراز

الرسم الميكانيكي / OxoLine

أبعاد الخزانة بسعة 36U

أبعاد الرسم بالملّيمتر. | OxoLine | UPC-OXO-36U6060

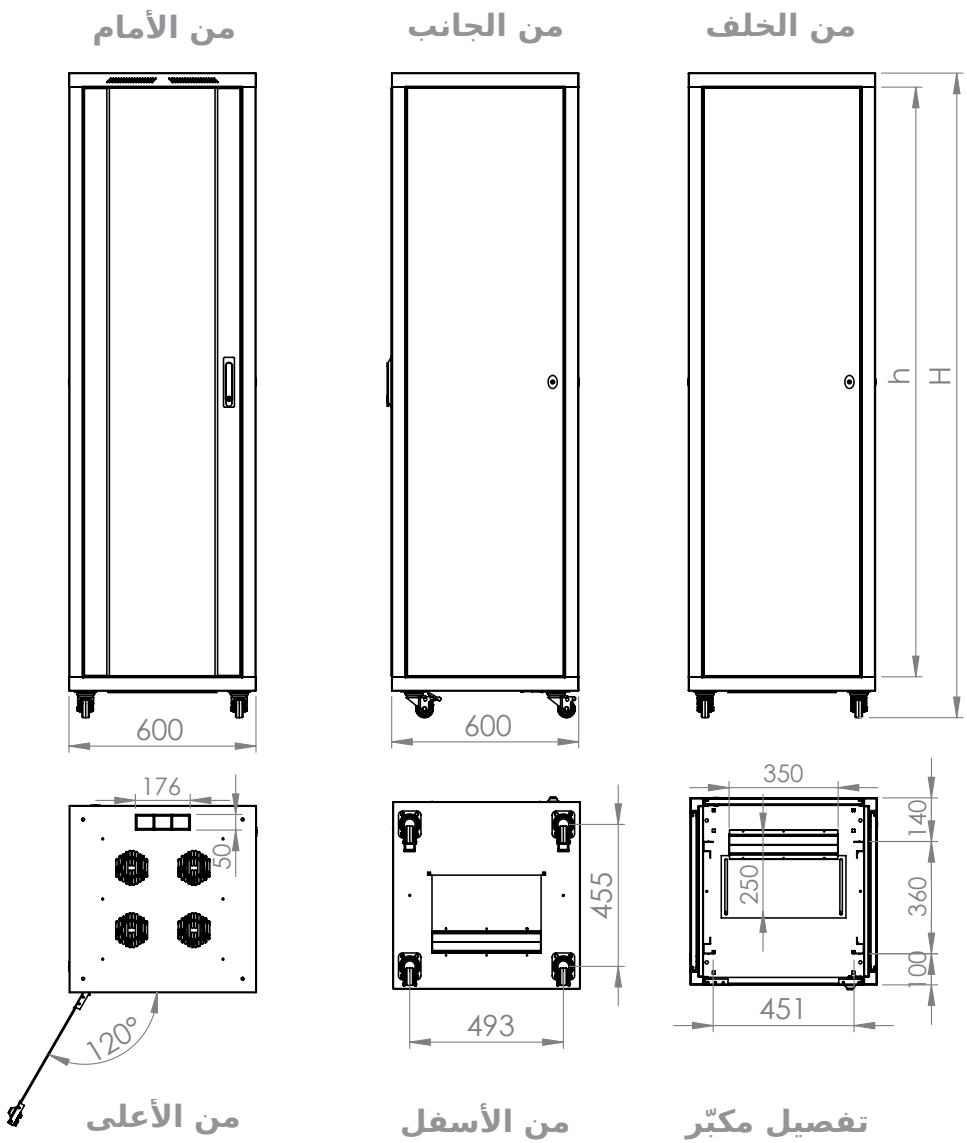

وزن الخزانة	الارتفاع الداخلي	العرض × العمق × الارتفاع الخارجي
70 kg	1603 mm	600 × 600 × 1831

الرسومات توضيحية وغير مرسومة بمقياس. يشير H إلى الارتفاع الكلي وh إلى الارتفاع الداخلي. اعتمد الأبعاد الخاصة بالطراز أعلاه لتخطيط التركيب.

العودة إلى اختيار الطراز

الرسم الميكانيكي / OxoLine

أبعاد الخزانة بسعة 42U

أبعاد الرسم بالملّيمتر | OxoLine | UPC-OXO-42U6060.

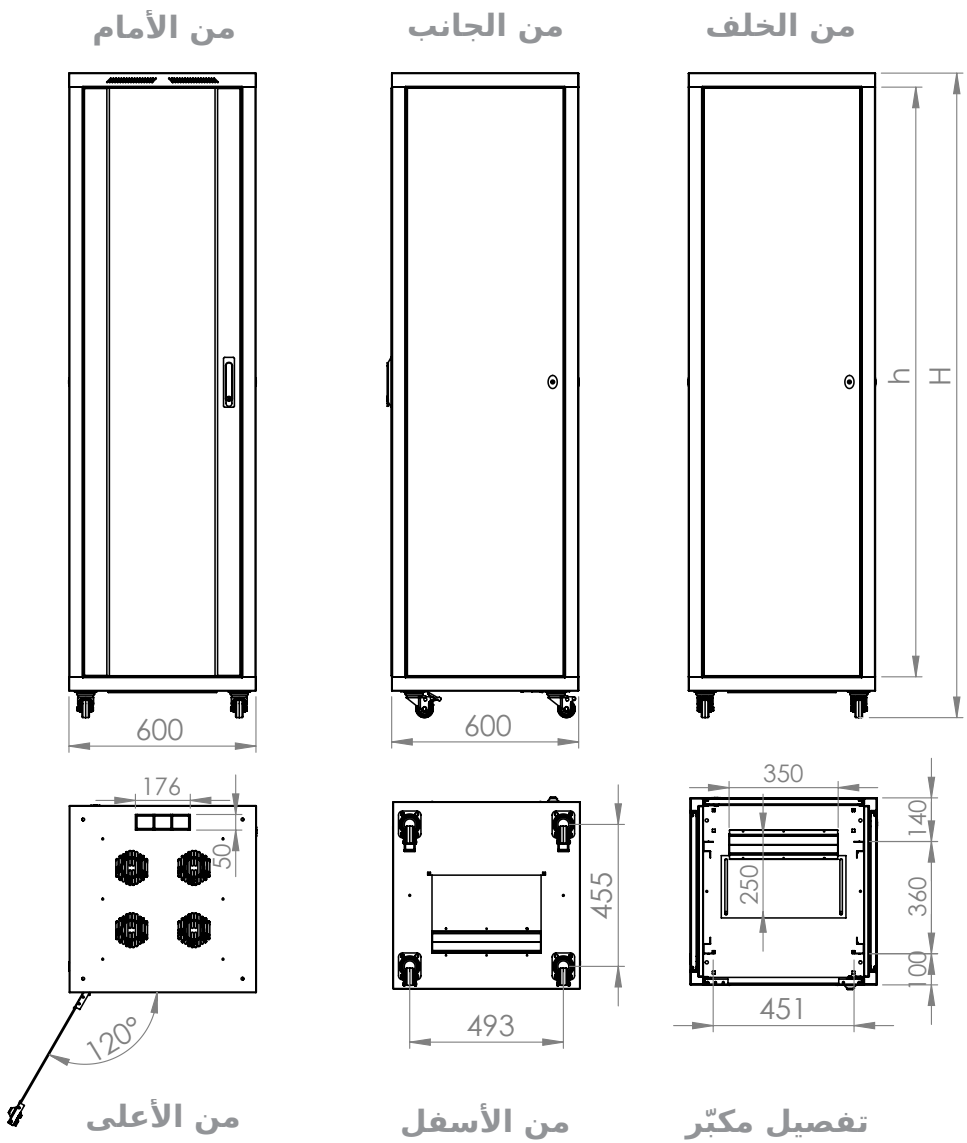

وزن الخزانة	الارتفاع الداخلي	العرض × العمق × الارتفاع الخارجي
77 kg	1870 mm	600 × 600 × 2098

الرسومات توضيحية وغير مرسومة بمقياس. يشير H إلى الارتفاع الكلي وh إلى الارتفاع الداخلي. اعتمد الأبعاد الخاصة بالطراز أعلاه لتخطيط التركيب.

العودة إلى اختيار الطراز

المراجع الفنية / OxoLine

المواد ومراجع الاختبارات

اختبارات الخزانة ومواصفات مكوّناتها | OxoLine.

المواد والمكوّنات

الفولاذ والطلاء

صفائح فولاذ مدرفلة على البارد وفق EN 10130. مراجع فحوص الطلاء تشمل اللمعان ASTM D523 ومقاومة الصدم ASTM D2794 والسماكة /ASTM D1186 D1400.

الزجاج المقسّى

سماكة الزجاج الأمامي 4 مم. تشير مواصفة الزجاج إلى EN 12150-2 وحد أدنى لمقاومة الانحناء قدره 120 نيوتن/مم².

وحدات المراوح ومثبتات الربط

مرجع سلامة المراوح EN 62368-1:2020 وتعديلاته AC:2020 وA11:2020. مراجع المثبتات ISO 7045 وISO 4032.

الأقفال والعجلات

تستخدم الأقفال مادة PA6 المقوّاة بالألياف الزجاجية وسبيكة ZnAl4Cu1. مراجع العجلات EN 12532 وEN 12533.

مواصفات الراك

تشمل مراجع السلسلة EN IEC 61587-1:2022 وUL 2416 وRoHS. مرجع فحص المواد IEC 62321.

اختبارات الخزانة

درجة الحماية

تصنيف IP20 وفق EN 60529. قطر مسبار الاختبار الصلب 12 مم وطوله 80 مم، ويُطبّق بقوة 10 نيوتن.

الأداء الميكانيكي

وفق البندين 5.2.1 و5.2.3 من EN 61587-1. مستوى الحمل الساكن SL06 واختبارات التدحرج. الرنين والاهتزاز وفق IEC 60068-2-6 والصدمات وفق IEC 60068-2-27.

الاختبارات المناخية

تشمل الفئة C2 البرودة عند −25 ±3 °C وفق IEC 60068-2-1 والحرارة الجافة عند +70 ±2 °C وفق IEC 60068-2-2 والحرارة الرطبة الدورية وفق IEC 60068-2-30.

الأجواء الصناعية

تعرّض من الفئة A2 لثاني أكسيد الكبريت وكبريتيد الهيدروجين وفق IEC 60068-2-42 وIEC 60068-2-43 وIEC 60068-2-49.

الربط الوقائي

مقاومة دائرة الحماية المقاسة أقل من 0.1 أوم وفق EN 61587-1 وEN 61010-1.