OxoLine / SERİ ÖZELLİKLERİ

OxoLine 19 inç dikili tip rack kabinetler

Nominal taban ölçüsü 600 × 600 mm | İç ortam için dikili tip ağ kabinetleri



Örnek kabinet · 26U, 800 × 1000 mm

Kabinet yapısı

Birbirine geçmeli iskelet ve köşe profilleri, kilitlenebilir ve sökülebilir çelik yan ve arka kapakları taşır.

Ekipman montajı

U işaretli, derinliği ayarlanabilir dört adet 19 inç dikmeye ağ cihazları, patch paneller ve raflar monte edilebilir.

Kapak ve kablo girişi

Çerçeveli ön kapakta 4 mm füme temperli cam kullanılır. Kablolar tabandaki sürgülü fırçalı girişten geçer.

Tavan havalandırması

Opsiyonel tavan ünitesi iki veya dört fanlı olabilir. Kabinetle birlikte fan ünitesini ve kapak tipini seçin.

DIŞ GENİŞLİK × DERİNLİK	TAŞIMA KAPASİTESİ	KORUMA SINIFI
600 × 600 mm	**800 kg**	**IP20**

Katalogdaki rack yükseklikleri	**16U, 20U, 26U, 32U, 36U, 42U**
Kabinet rengi	**RAL 9005 siyah veya RAL 7035 açık gri**
Montaj tipi	**Dikili tip | Opsiyonel tekerlek ve ayarlı ayaklar**

Model kodları, ölçüler ve boş kabinet ağırlıkları

OxoLine / MODEL SEÇİMİ

Sipariş kodları ve kabinet ağırlıkları

OxoLine | Nominal ölçü 600 × 600 mm | Dış genişlik × derinlik 600 × 600 mm

MONTAJ ÖLÇÜSÜ	TAŞIMA KAPASİTESİ	RACK BİRİMİ
19 inç	800 kg	44.45 mm

Katalog modelleri

Ölçü çizimini açmak için sipariş kodunu seçin. Boş kabinet ağırlıkları belgede belirtilen yapılandırma içindir.

UPCOM sipariş kodu	U	H (mm)	h (mm)	Ağırlık (kg)	Sayfa
UPC-OXO-16U6060	16U	942	714	38	5
UPC-OXO-20U6060	20U	1120	892	43	6
UPC-OXO-26U6060	26U	1386	1158	52	7
UPC-OXO-32U6060	32U	1653	1425	62	8
UPC-OXO-36U6060	36U	1831	1603	70	9
UPC-OXO-42U6060	42U	2098	1870	77	10

H dış yüksekliği, h iç yüksekliği gösterir. Boş kabinet ağırlığına takılı BT ekipmanı dahil değildir.

Diğer UPCOM sipariş referansları

UPC-OXO-47U6060	47U

Bu referanslar için siparişten önce güncel tedarik durumunu, ölçüleri ve ağırlığı sorun.

OxoLine / KAPAK VE RENK SEÇENEKLERİ

Kapaklar, paneller ve renkler

OxoLine | Kabinet rengi, iskelet yapısı, ön ve arka kapak seçenekleri.



RAL 9005 | Siyah



RAL 7035 | Açık gri



Çelik iskelet

Ön kapaklar



Tek kanat cam



Tek kanat perfore



Çift kanat perfore

Arka kapaklar



Tek kanat dolu çelik



Çift kanat dolu çelik



Tek kanat perfore



Çift kanat perfore

OxoLine / MONTAJ

Kabinetin patlatılmış görünüşü

İskelet, montaj dikmeleri, kapaklar, kilitler, kablo girişi ve isteğe bağlı aksesuarlar.

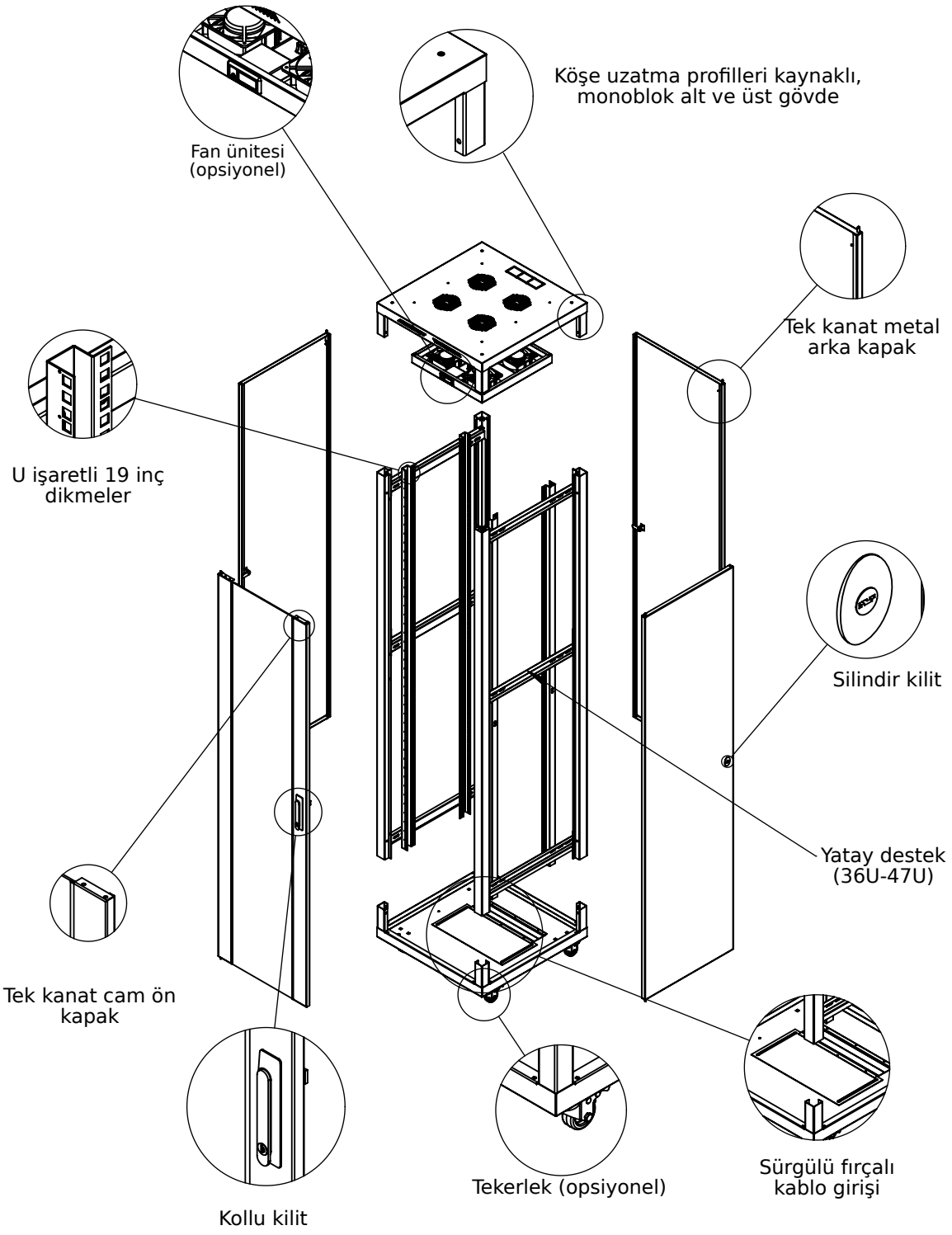

OxoLine / ÖLÇÜ ÇİZİMİ

16U kabinet ölçüleri

UPC-OXO-16U6060 | OxoLine | Çizim ölçüleri mm cinsindendir.

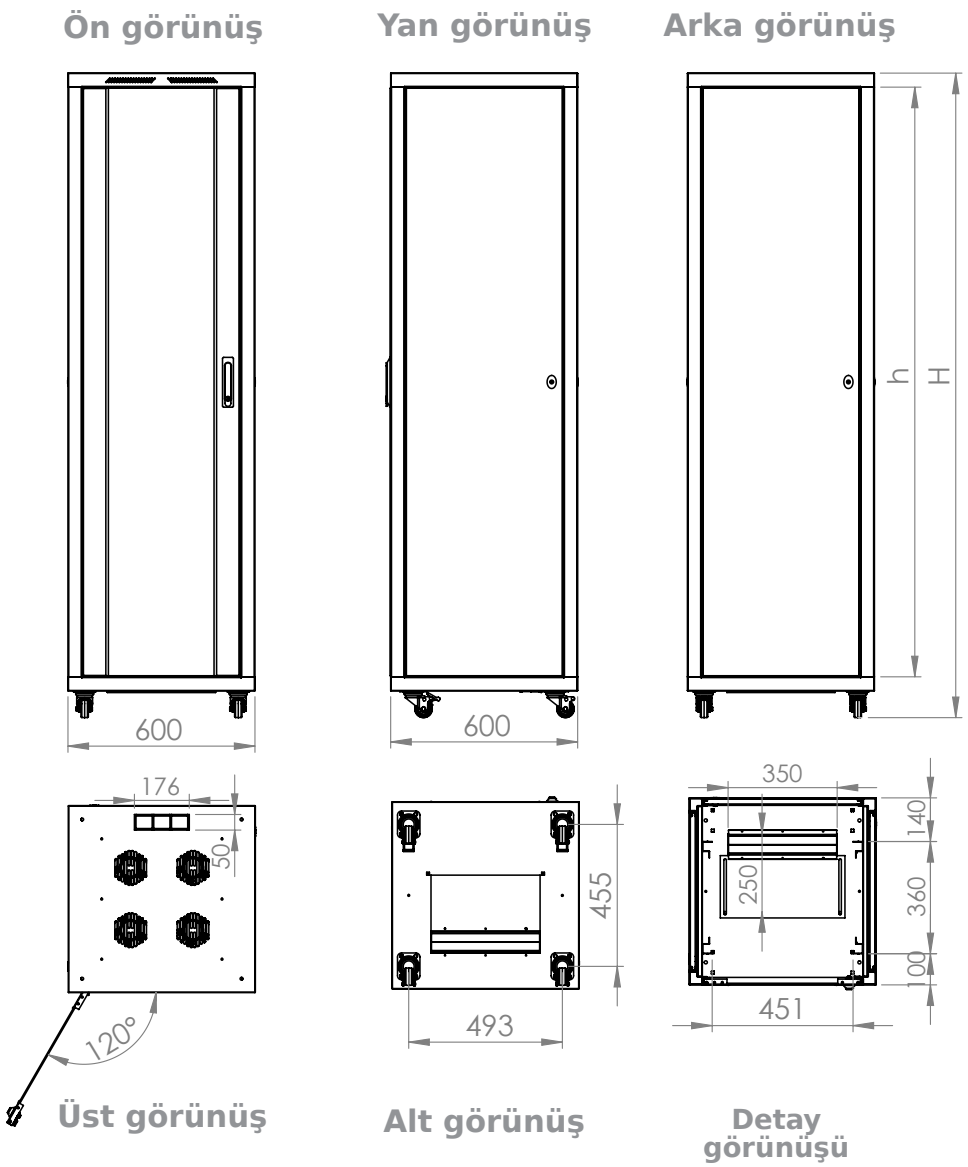

DIŞ GENİŞLİK × DERİNLİK × YÜKSEKLİK	İÇ YÜKSEKLİK	BOŞ KABİNET AĞIRLIĞI
600 × 600 × 942	714 mm	38 kg

Görünüşler şematiktir ve ölçekli değildir. H dış yüksekliği, h iç yüksekliği gösterir. Kurulum için yukarıdaki modele özgü ölçüleri kullanın.

Model seçimine dön

OxoLine / ÖLÇÜ ÇİZİMİ

20U kabinet ölçüleri

UPC-OXO-20U6060 | OxoLine | Çizim ölçüleri mm cinsindendir.

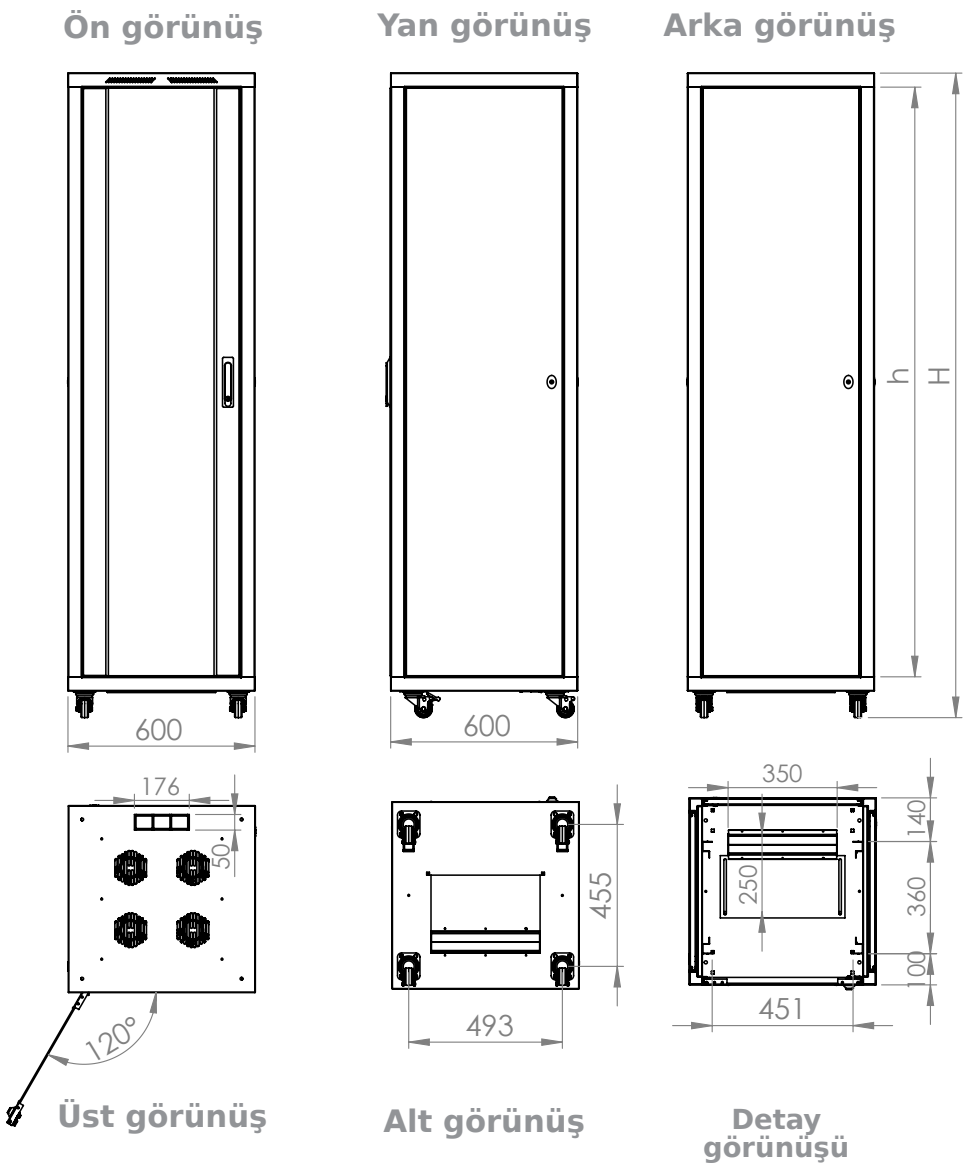

DIŞ GENİŞLİK × DERİNLİK × YÜKSEKLİK	İÇ YÜKSEKLİK	BOŞ KABİNET AĞIRLIĞI
600 × 600 × 1120	892 mm	43 kg

Görünüşler şematiktir ve ölçekli değildir. H dış yüksekliği, h iç yüksekliği gösterir. Kurulum için yukarıdaki modele özgü ölçüleri kullanın.

Model seçimine dön

OxoLine / ÖLÇÜ ÇİZİMİ

26U kabinet ölçüleri

UPC-OXO-26U6060 | OxoLine | Çizim ölçüleri mm cinsindendir.

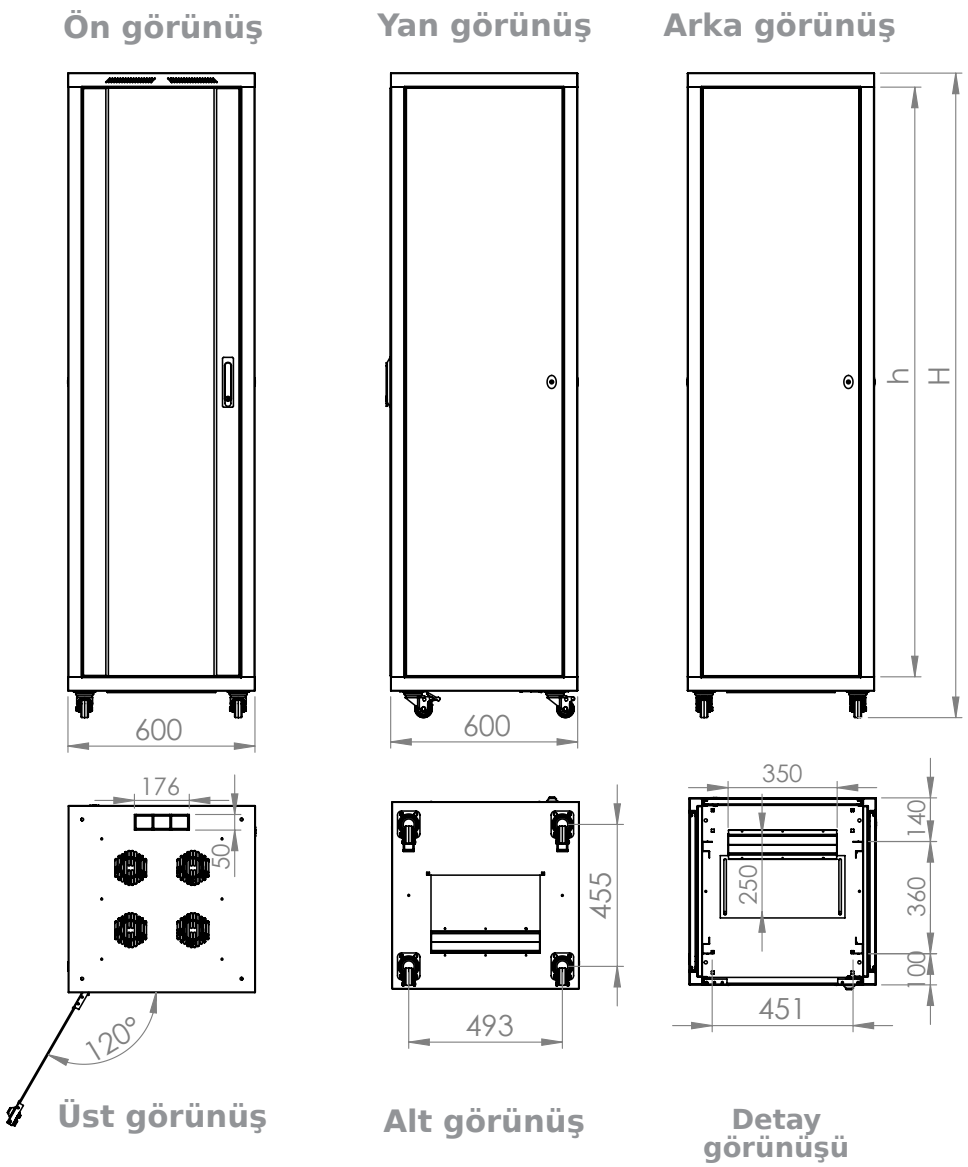

DIŞ GENİŞLİK × DERİNLİK × YÜKSEKLİK	İÇ YÜKSEKLİK	BOŞ KABİNET AĞIRLIĞI
600 × 600 × 1386	1158 mm	52 kg

Görünüşler şematiktir ve ölçekli değildir. H dış yüksekliği, h iç yüksekliği gösterir. Kurulum için yukarıdaki modele özgü ölçüleri kullanın.

Model seçimine dön

OxoLine / ÖLÇÜ ÇİZİMİ

32U kabinet ölçüleri

UPC-OXO-32U6060 | OxoLine | Çizim ölçüleri mm cinsindendir.

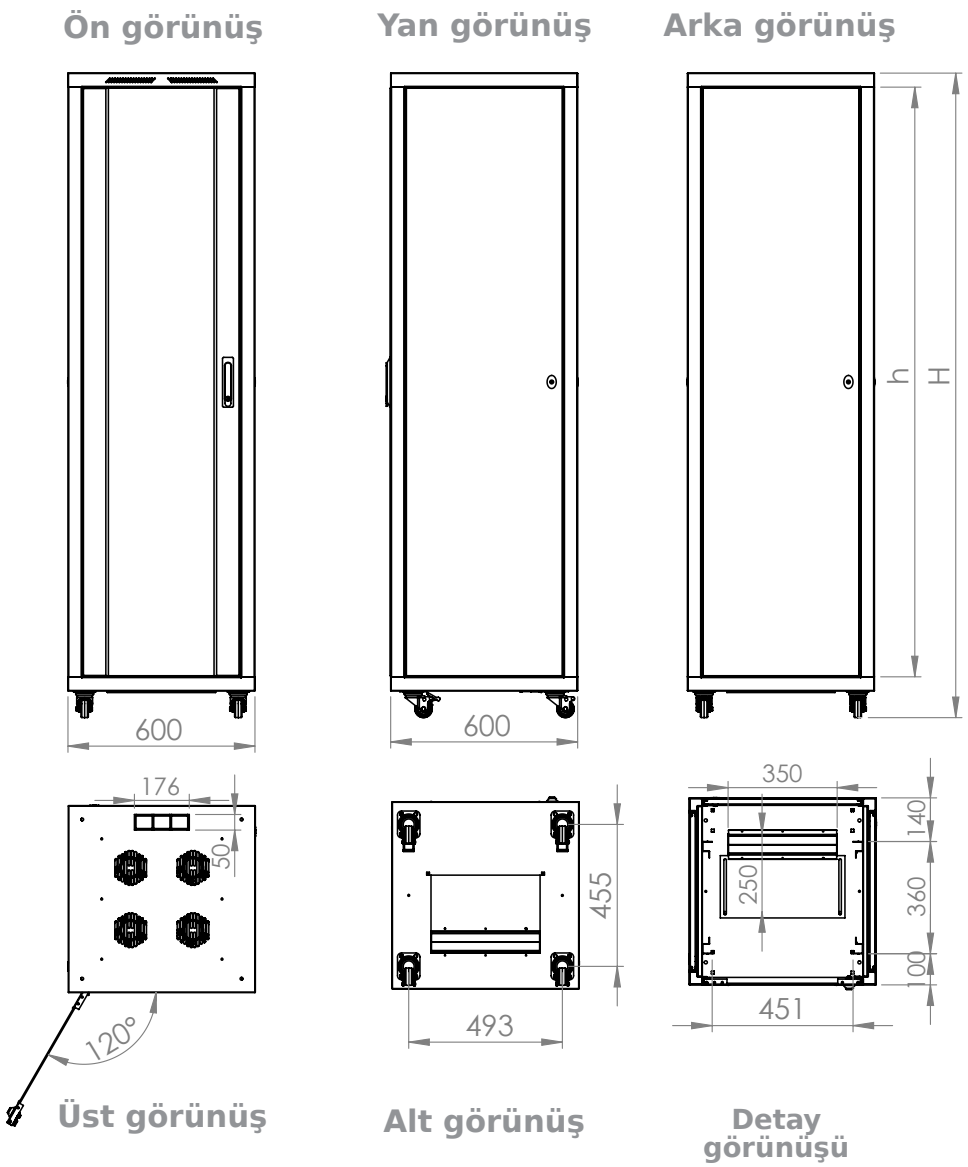

DIŞ GENİŞLİK × DERİNLİK × YÜKSEKLİK	İÇ YÜKSEKLİK	BOŞ KABİNET AĞIRLIĞI
600 × 600 × 1653	1425 mm	62 kg

Görünüşler şematiktir ve ölçekli değildir. H dış yüksekliği, h iç yüksekliği gösterir. Kurulum için yukarıdaki modele özgü ölçüleri kullanın.

Model seçimine dön

OxoLine / ÖLÇÜ ÇİZİMİ

36U kabinet ölçüleri

UPC-OXO-36U6060 | OxoLine | Çizim ölçüleri mm cinsindendir.

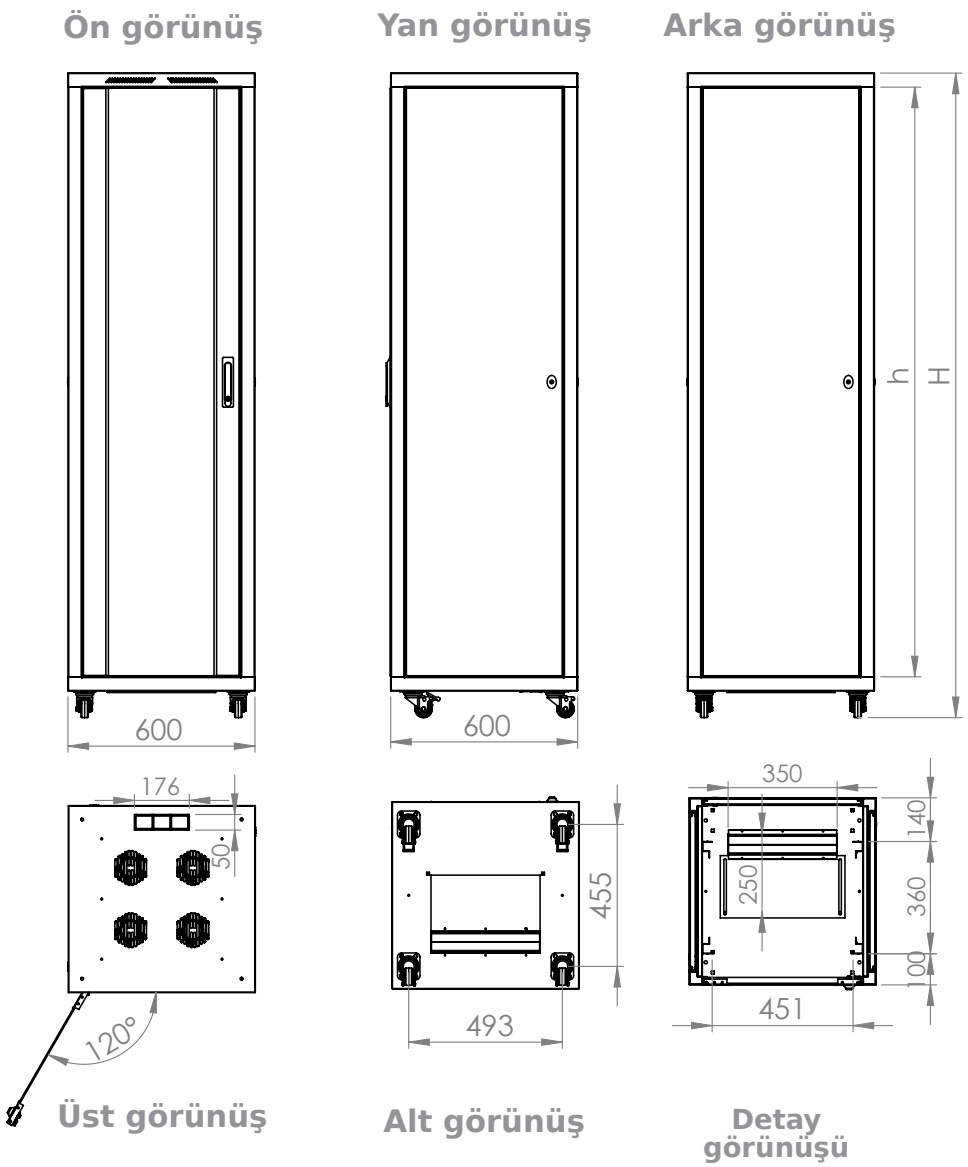

DIŞ GENİŞLİK × DERİNLİK × YÜKSEKLİK	İÇ YÜKSEKLİK	BOŞ KABİNET AĞIRLIĞI
600 × 600 × 1831	1603 mm	70 kg

Görünüşler şematiktir ve ölçekli değildir. H dış yüksekliği, h iç yüksekliği gösterir. Kurulum için yukarıdaki modele özgü ölçüleri kullanın.

Model seçimine dön

OxoLine / ÖLÇÜ ÇİZİMİ

42U kabinet ölçüleri

UPC-OXO-42U6060 | OxoLine | Çizim ölçüleri mm cinsindendir.

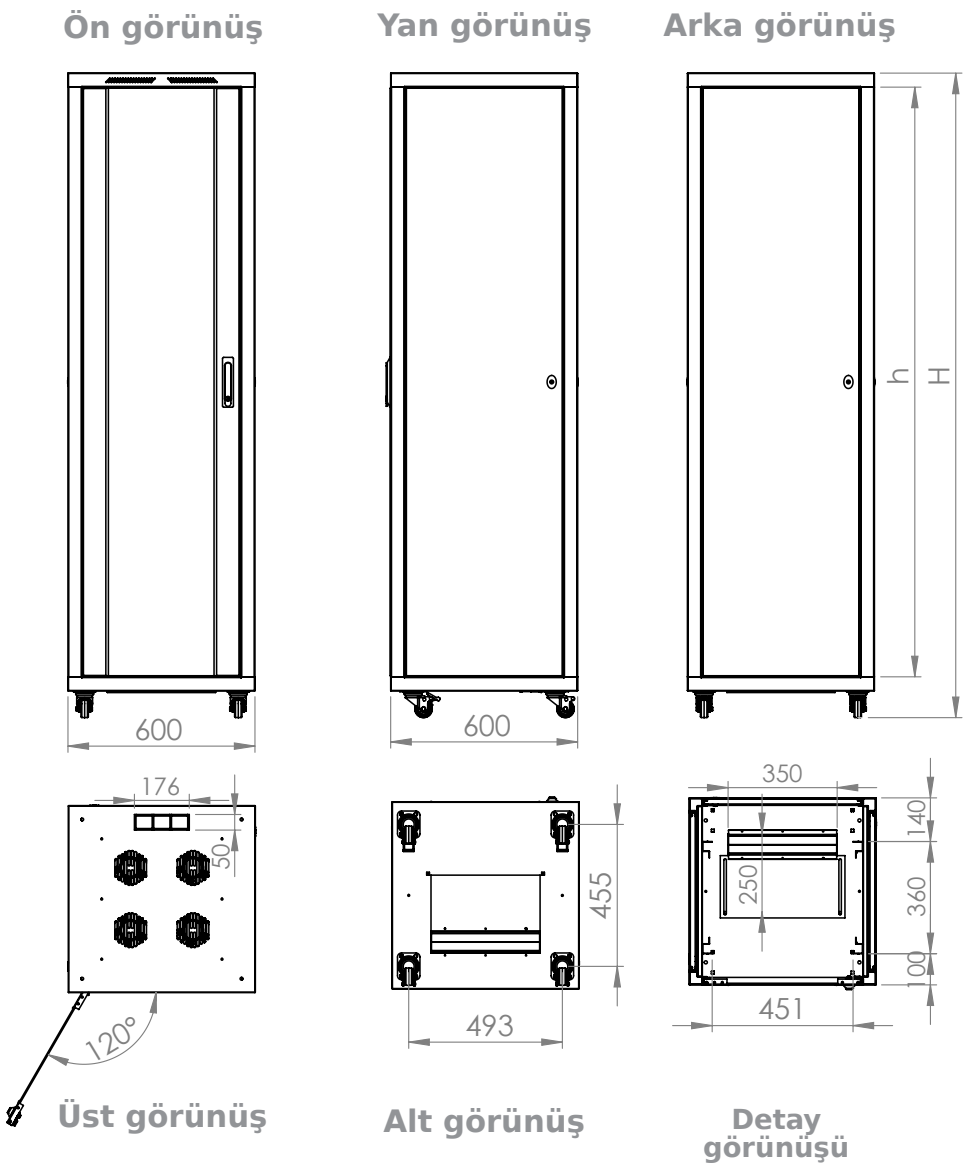

DIŞ GENİŞLİK × DERİNLİK × YÜKSEKLİK	İÇ YÜKSEKLİK	BOŞ KABİNET AĞIRLIĞI
600 × 600 × 2098	1870 mm	77 kg

Görünüşler şematiktir ve ölçekli değildir. H dış yüksekliği, h iç yüksekliği gösterir. Kurulum için yukarıdaki modele özgü ölçüleri kullanın.

Model seçimine dön

OxoLine / TEKNİK REFERANSLAR

Malzeme ve deney referansları

OxoLine | Kabinet deneyleri ve bileşen özellikleri.

KABİNET DENEYLERİ

Koruma sınıfı

EN 60529 kapsamında IP20. Deneyde 12 mm çapında, 80 mm uzunluğunda rijit prob 10 N kuvvetle uygulanır.

Mekanik performans

EN 61587-1 madde 5.2.1 ve 5.2.3 kapsamında SL06 statik yük seviyesi ve yuvarlanma deneyleri. Rezonans ve titreşim için IEC 60068-2-6, darbe için IEC 60068-2-27 referans alınır.

İklim deneyleri

C2 koşulları kapsamında IEC 60068-2-1'e göre -25 ±3 °C soğuk, IEC 60068-2-2'ye göre +70 ±2 °C kuru sıcak ve IEC 60068-2-30'a göre çevrimli nemli sıcak deneyleri yer alır.

Endüstriyel atmosfer

IEC 60068-2-42, -43 ve -49 kapsamında kükürt dioksit ve hidrojen sülfür için A2 maruziyeti.

Koruma devresi sürekliliği

EN 61587-1 ve EN 61010-1 ölçümünde koruma devresi direnci 0,1 ohm'un altında bulunmuştur.

MALZEMELER VE BİLEŞENLER

Çelik ve kaplama

EN 10130 soğuk haddelenmiş çelik sac. Kaplama deney referansları parlaklık için ASTM D523, darbe için ASTM D2794, kalınlık için ASTM D1186/D1400'dür.

Temperli cam

Ön cam 4 mm kalınlığındadır. Cam için EN 12150-2 ve en az 120 N/mm² eğilme dayanımı belirtilir.

Fan üniteleri ve bağlantı elemanları

Fan güvenliği için EN 62368-1:2020, AC:2020 ve A11:2020, bağlantı elemanları için ISO 7045 ve ISO 4032 referans alınır.

Kilitler ve tekerlekler

Kilit donanımında cam elyaf takviyeli PA6 ve ZnAl4Cu1 alaşımı kullanılır. Tekerlekler için EN 12532
ve EN 12533 referans alınır.

Rack standartları

Seride EN IEC 61587-1:2022, UL 2416 ve RoHS referansları yer alır. Malzeme taraması için IEC 62321 esas alınır.