OxoLine / SERİ ÖZELLİKLERİ

OxoLine 19 inç dikili tip rack kabinetler

Nominal taban ölçüsü 800 × 1000 mm | İç ortam için dikili tip ağ kabinetleri



Örnek kabinet · 26U, 800 × 1000 mm

Kabinet yapısı

Birbirine geçmeli iskelet ve köşe profilleri, kilitlenebilir ve sökülebilir çelik yan ve arka kapakları taşır.

Ekipman montajı

U işaretli, derinliği ayarlanabilir dört adet 19 inç dikmeye ağ cihazları, patch paneller ve raflar monte edilebilir.

Kapak ve kablo girişi

Çerçeveli ön kapakta 4 mm füme temperli cam kullanılır. Kablolar tabandaki sürgülü fırçalı girişten geçer.

Tavan havalandırması

Opsiyonel tavan ünitesi iki, dört veya altı fanlı olabilir. Kabinetle birlikte fan ünitesini ve kapak tipini seçin.

DIŞ GENİŞLİK × DERİNLİK	TAŞIMA KAPASİTESİ	KORUMA SINIFI
780 × 1000 mm	**1,200 kg**	**IP20**

Katalogdaki rack yükseklikleri	**32U, 36U, 42U**
Kabinet rengi	**RAL 9005 siyah veya RAL 7035 açık gri**
Montaj tipi	**Dikili tip | Opsiyonel tekerlek ve ayarlı ayaklar**

Model kodları, ölçüler ve boş kabinet ağırlıkları

OxoLine / MODEL SEÇİMİ

Sipariş kodları ve kabinet ağırlıkları

OxoLine | Nominal ölçü 800 × 1000 mm | Dış genişlik × derinlik 780 × 1000 mm

MONTAJ ÖLÇÜSÜ	TAŞIMA KAPASİTESİ	RACK BİRİMİ
19 inç	1,200 kg	44.45 mm

Katalog modelleri

Ölçü çizimini açmak için sipariş kodunu seçin. Boş kabinet ağırlıkları belgede belirtilen yapılandırma içindir.

UPCOM sipariş kodu	U	H (mm)	h (mm)	Ağırlık (kg)	Sayfa
UPC-OXO-32U80100	32U	1653	1425	88	5
UPC-OXO-36U80100	36U	1831	1603	95	6
UPC-OXO-42U80100	42U	2098	1870	107	7

H dış yüksekliği, h iç yüksekliği gösterir. Boş kabinet ağırlığına takılı BT ekipmanı dahil değildir.

Diğer UPCOM sipariş referansları

UPC-OXO-26U80100	26U
UPC-OXO-47U80100	47U

Bu referanslar için siparişten önce güncel tedarik durumunu, ölçüleri ve ağırlığı sorun.

OxoLine / KAPAK VE RENK SEÇENEKLERİ

Kapaklar, paneller ve renkler

OxoLine | Kabinet rengi, iskelet yapısı, ön ve arka kapak seçenekleri.



RAL 9005 | Siyah



RAL 7035 | Açık gri

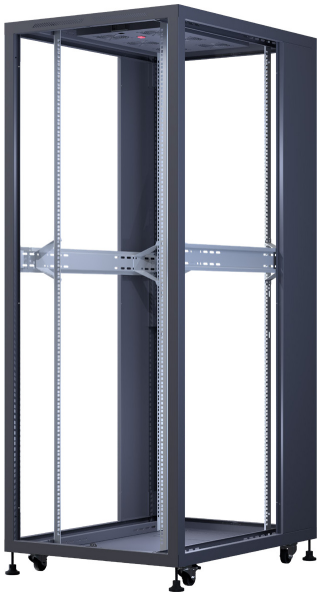

Çelik iskelet

Ön kapaklar



Çift kanat cam



Tek kanat cam



Tek kanat perfore



Çift kanat perfore

Arka kapaklar



Tek kanat dolu çelik



Çift kanat dolu çelik



Tek kanat perfore



Çift kanat perfore

OxoLine / MONTAJ

Kabinetin patlatılmış görünüşü

İskelet, montaj dikmeleri, kapaklar, kilitler, kablo girişi ve isteğe bağlı aksesuarlar.

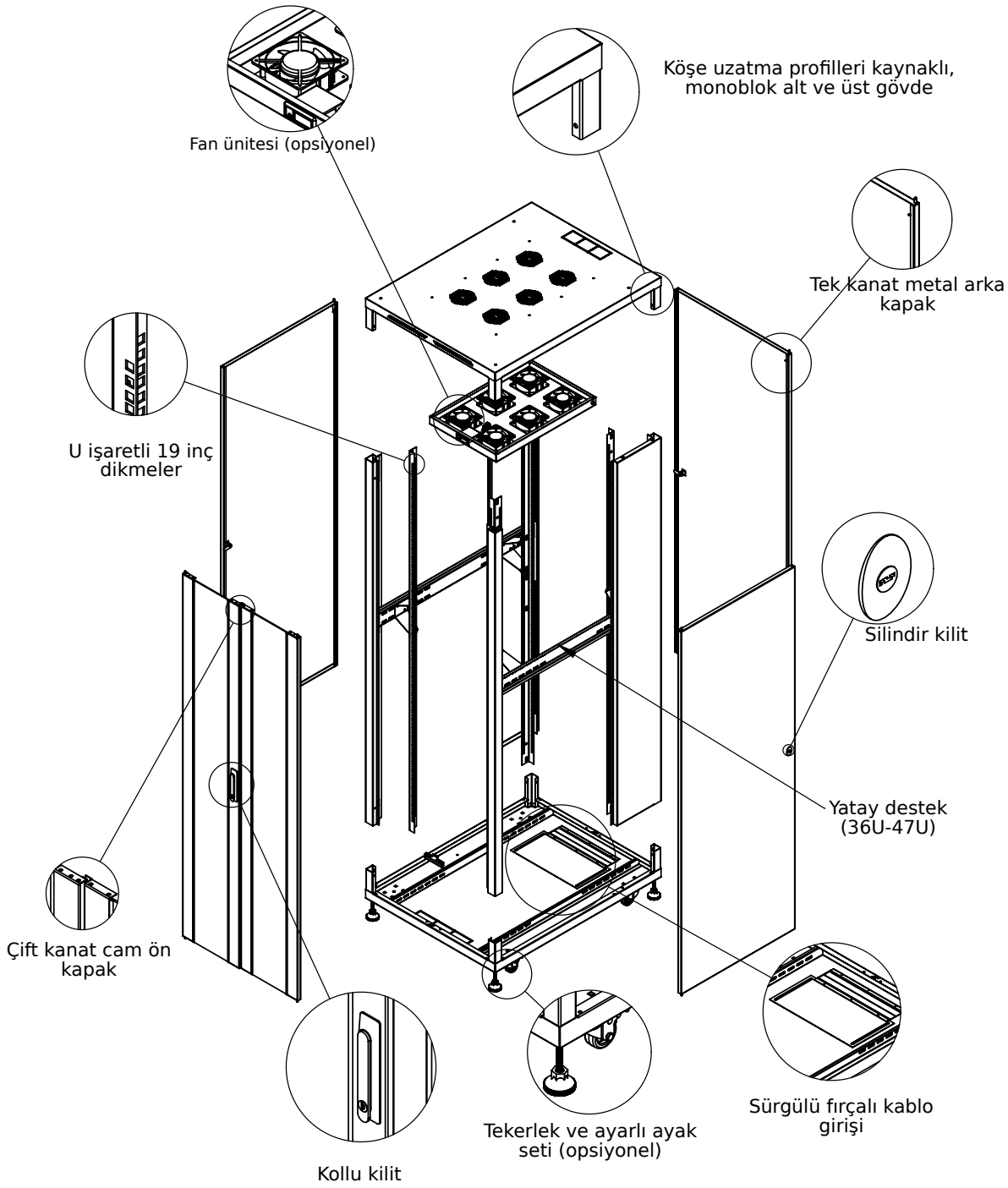

OxoLine / ÖLÇÜ ÇİZİMİ

32U kabinet ölçüleri

UPC-OXO-32U80100 | OxoLine | Çizim ölçüleri mm cinsindendir.

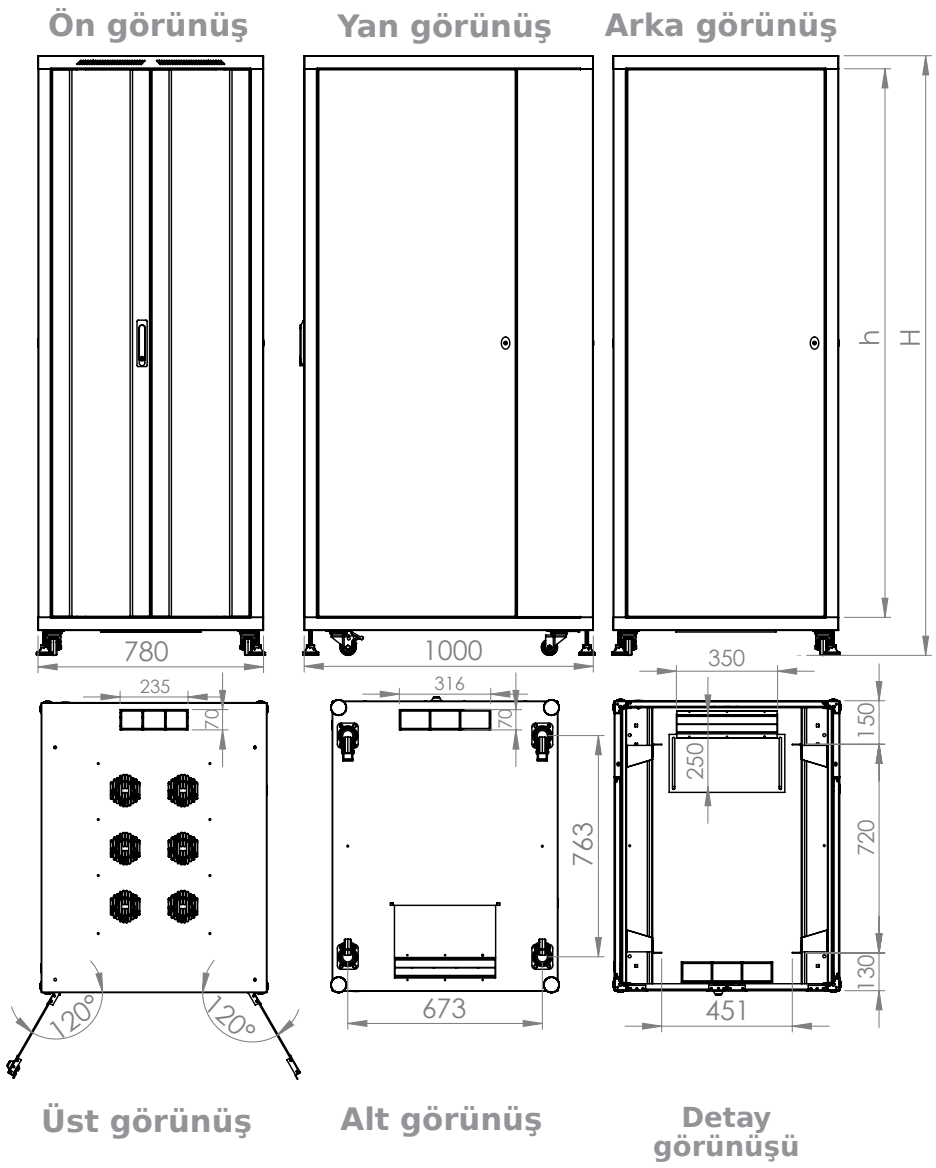

DIŞ GENİŞLİK × DERİNLİK × YÜKSEKLİK	İÇ YÜKSEKLİK	BOŞ KABİNET AĞIRLIĞI
780 × 1000 × 1653	1425 mm	88 kg

Görünüşler şematiktir ve ölçekli değildir. H dış yüksekliği, h iç yüksekliği gösterir. Kurulum için yukarıdaki modele özgü ölçüleri kullanın.

Model seçimine dön

OxoLine / ÖLÇÜ ÇİZİMİ

36U kabinet ölçüleri

UPC-OXO-36U80100 | OxoLine | Çizim ölçüleri mm cinsindendir.

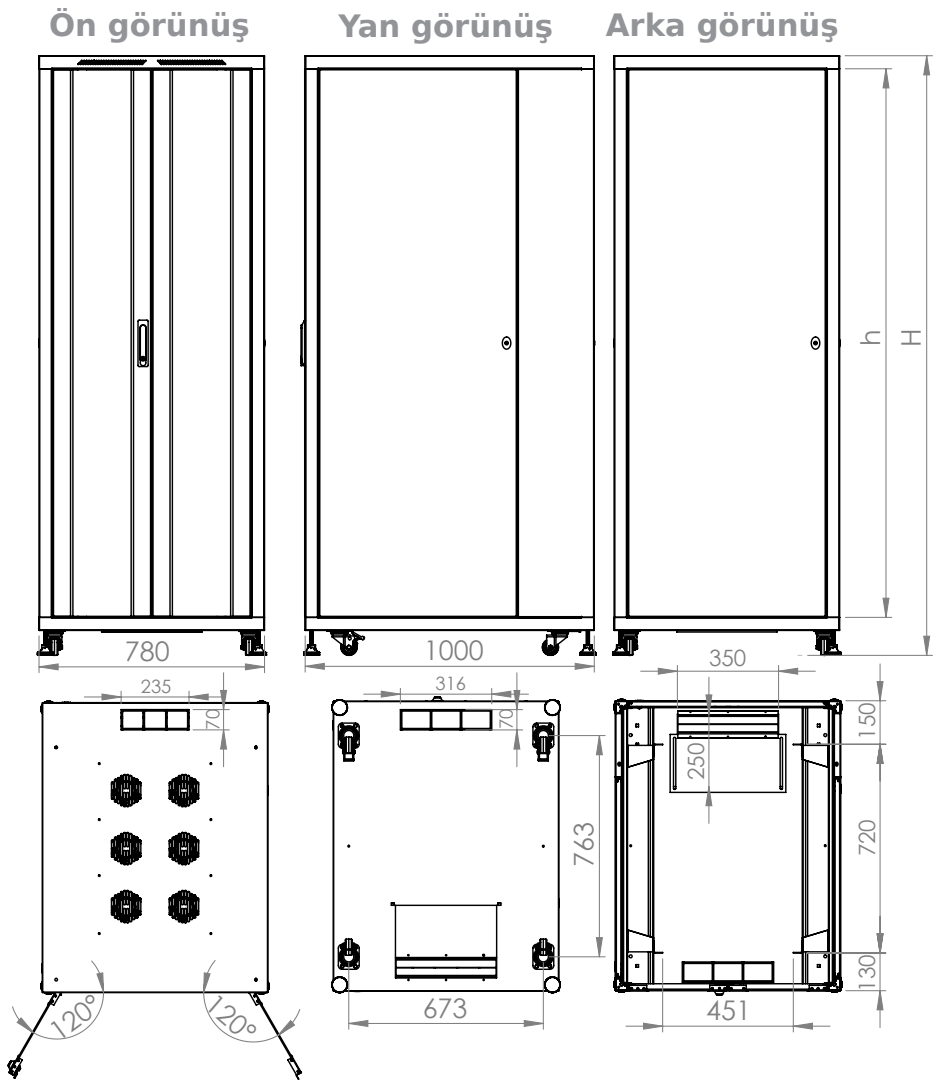

DIŞ GENİŞLİK × DERİNLİK × YÜKSEKLİK	İÇ YÜKSEKLİK	BOŞ KABİNET AĞIRLIĞI
780 × 1000 × 1831	1603 mm	95 kg

Görünüşler şematiktir ve ölçekli değildir. H dış yüksekliği, h iç yüksekliği gösterir. Kurulum için yukarıdaki modele özgü ölçüleri kullanın.

Model seçimine dön

OxoLine / ÖLÇÜ ÇİZİMİ

42U kabinet ölçüleri

UPC-OXO-42U80100 | OxoLine | Çizim ölçüleri mm cinsindendir.

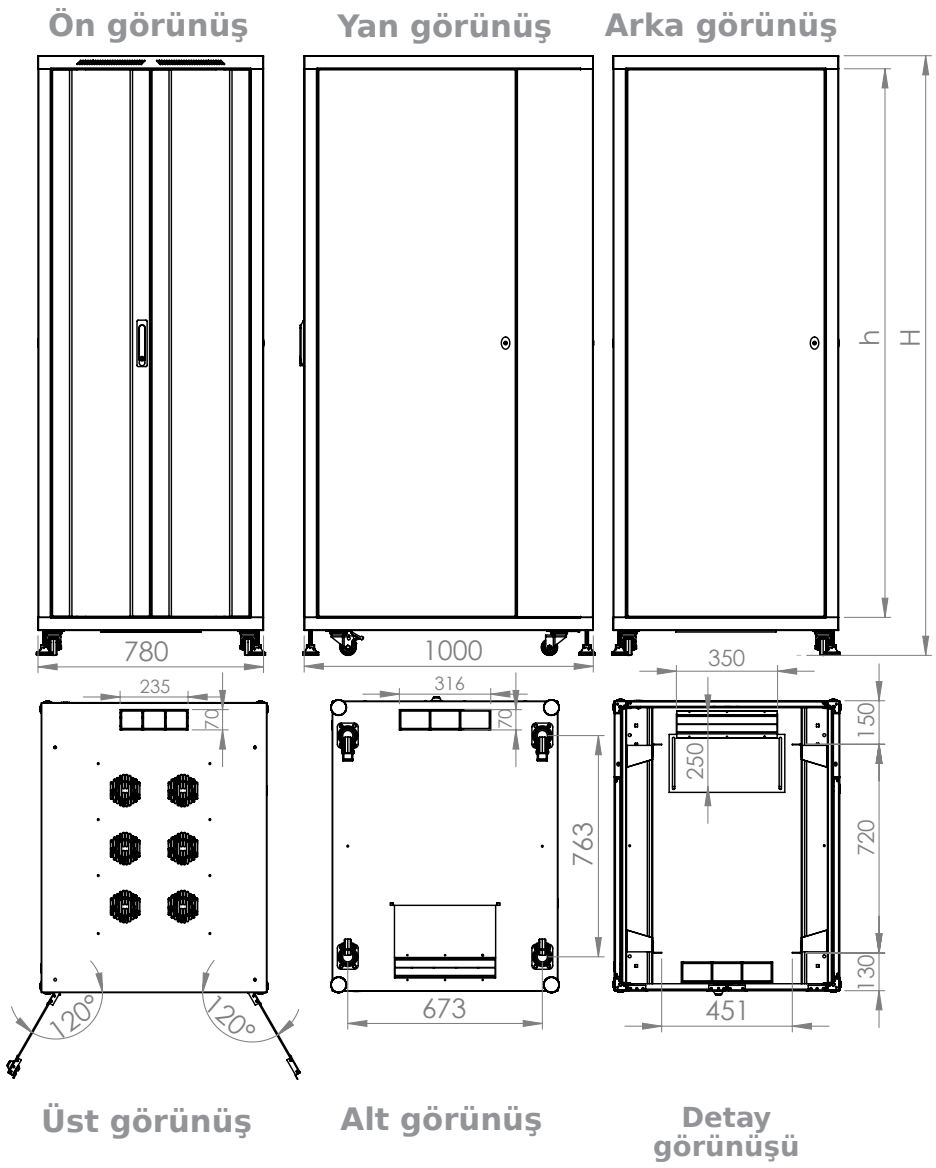

DIŞ GENİŞLİK × DERİNLİK × YÜKSEKLİK	İÇ YÜKSEKLİK	BOŞ KABİNET AĞIRLIĞI
780 × 1000 × 2098	1870 mm	107 kg

Görünüşler şematiktir ve ölçekli değildir. H dış yüksekliği, h iç yüksekliği gösterir. Kurulum için yukarıdaki modele özgü ölçüleri kullanın.

Model seçimine dön

OxoLine / TEKNİK REFERANSLAR

Malzeme ve deney referansları

OxoLine | Kabinet deneyleri ve bileşen özellikleri.

KABİNET DENEYLERİ

Koruma sınıfı

EN 60529 kapsamında IP20. Deneyde 12 mm çapında, 80 mm uzunluğunda rijit prob 10 N kuvvetle uygulanır.

Mekanik performans

EN 61587-1 madde 5.2.1 ve 5.2.3 kapsamında SL06 statik yük seviyesi ve yuvarlanma deneyleri. Rezonans ve titreşim için IEC 60068-2-6, darbe için IEC 60068-2-27 referans alınır.

İklim deneyleri

C2 koşulları kapsamında IEC 60068-2-1'e göre -25 ±3 °C soğuk, IEC 60068-2-2'ye göre +70 ±2 °C kuru sıcak ve IEC 60068-2-30'a göre çevrimli nemli sıcak deneyleri yer alır.

Endüstriyel atmosfer

IEC 60068-2-42, -43 ve -49 kapsamında kükürt dioksit ve hidrojen sülfür için A2 maruziyeti.

Koruma devresi sürekliliği

EN 61587-1 ve EN 61010-1 ölçümünde koruma devresi direnci 0,1 ohm'un altında bulunmuştur.

MALZEMELER VE BİLEŞENLER

Çelik ve kaplama

EN 10130 soğuk haddelenmiş çelik sac. Kaplama deney referansları parlaklık için ASTM D523, darbe için ASTM D2794, kalınlık için ASTM D1186/D1400'dür.

Temperli cam

Ön cam 4 mm kalınlığındadır. Cam için EN 12150-2 ve en az 120 N/mm² eğilme dayanımı belirtilir.

Fan üniteleri ve bağlantı elemanları

Fan güvenliği için EN 62368-1:2020, AC:2020 ve A11:2020, bağlantı elemanları için ISO 7045 ve ISO 4032 referans alınır.

Kilitler ve tekerlekler

Kilit donanımında cam elyaf takviyeli PA6 ve ZnAl4Cu1 alaşımı kullanılır. Tekerlekler için EN 12532
ve EN 12533 referans alınır.

Rack standartları

Seride EN IEC 61587-1:2022, UL 2416 ve RoHS referansları yer alır. Malzeme taraması için IEC 62321 esas alınır.