Schallgedämmter Serverschrank 12U

Für Büros und Zweigstellen mit IT-Geräten in genutzten Arbeitsräumen. Das 800 mm tiefe Gehäuse bietet 150 mm mehr Innentiefe als die Ausführung mit 650 mm Tiefe.



Baureihe SoundProof

Modellvergleich

Bestellnummer	UP-12U-65X65-SNDP	UP-12U-70X80-SNDP
Einbauhöhe	12U	12U
Außenmaße (B × T × H)	650 × 650 × 618 mm	700 × 800 × 618 mm
Maximale Innentiefe (Richtmaß)	510 mm	660 mm
Einbauformat	19 Zoll	19 Zoll
Horizontaler Lochabstand	465 mm	465 mm
Belüftung	1 Lüftermodul mit 2 leisen Lüftern	1 Lüftermodul mit 2 leisen Lüftern
Lüftersteuerung	Digitalthermostat	Digitalthermostat
Traglast bei gleichmäßiger Verteilung	Bis zu 400 kg	Bis zu 400 kg
Oberfläche	Stahl, pulverbeschichtet, RAL 9005 Schwarz	Stahl, pulverbeschichtet, RAL 9005 Schwarz

Aufbau und Einbau

Stahlpaneele mit Schalldämmung, verzinkte 19-Zoll-Profilschienen und abschließbare Fronttür. Für Innenräume.

Platz für Stecker, Kabelbiegeradien und Wartung freihalten. Die Lüftung nach der tatsächlichen Wärmeabgabe der Geräte auslegen.

Maßzeichnung · 12U

UP-12U-65X65-SNDP

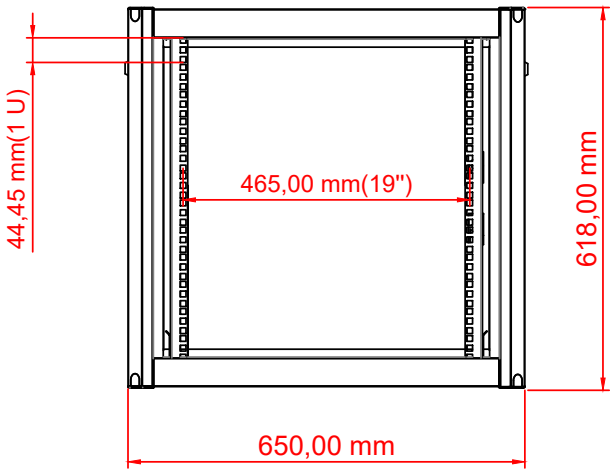

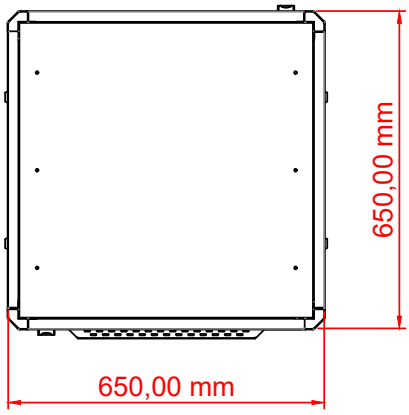

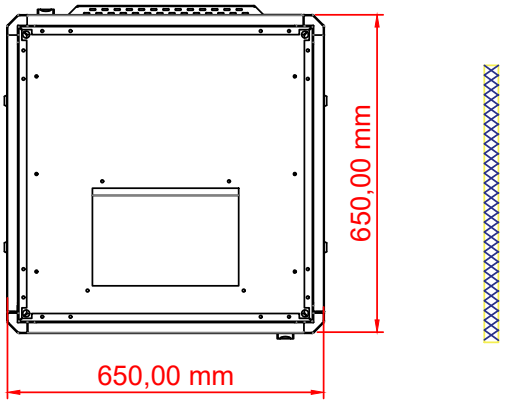

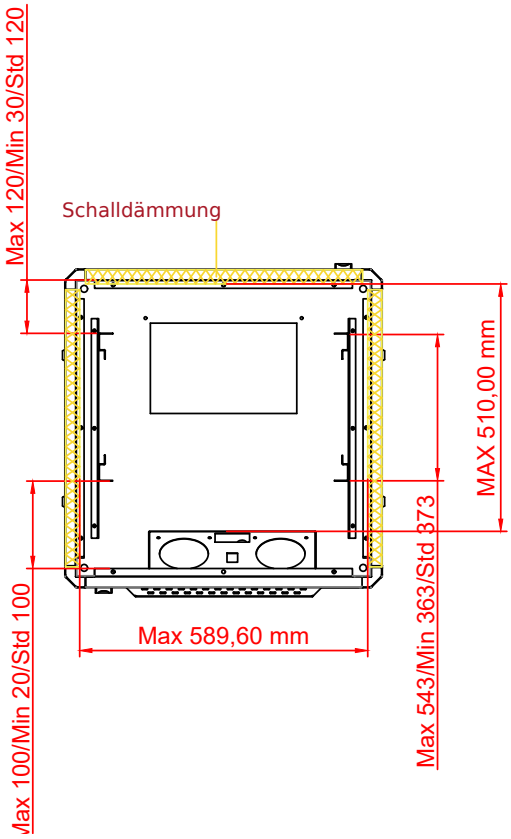

Alle Maße in Millimetern. Eine Höheneinheit (1 HE) entspricht 44,45 mm.

Maßzeichnung · 12U

UP-12U-70X80-SNDP

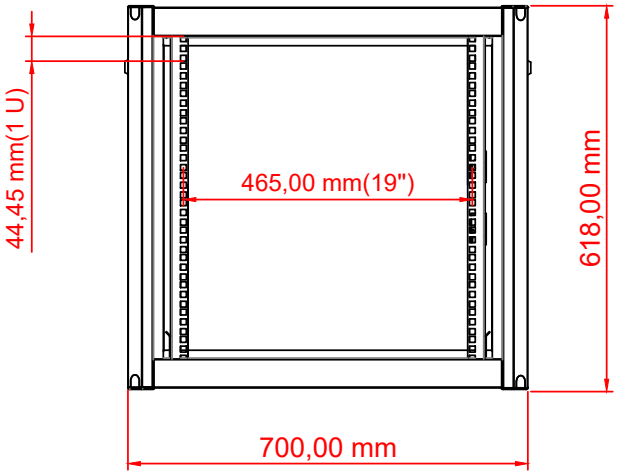

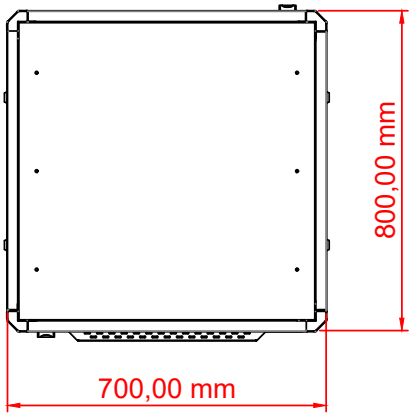

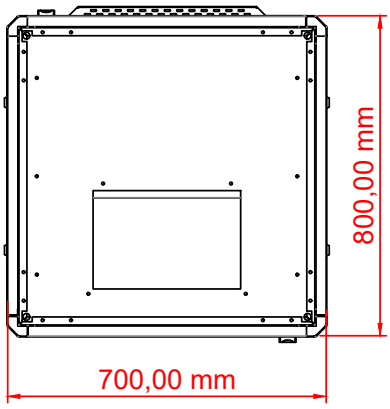

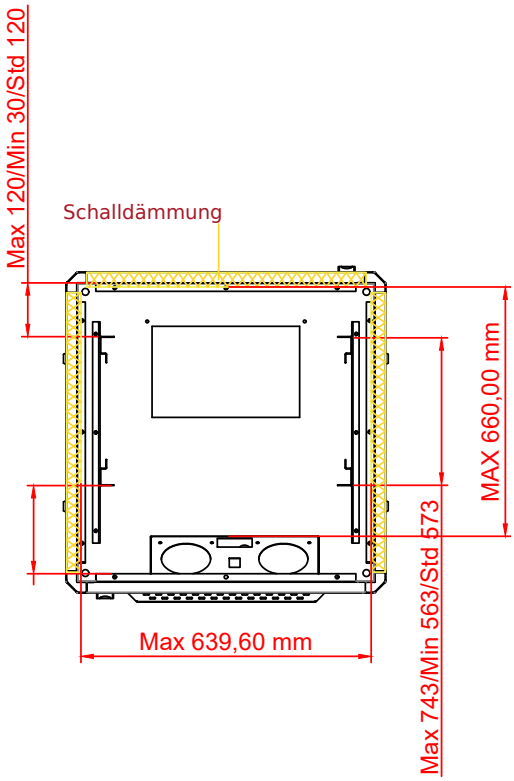

Alle Maße in Millimetern. Eine Höheneinheit (1 HE) entspricht 44,45 mm.