Baie serveur insonorisée 19U

Pour les bureaux, les agences et les petits locaux informatiques. Les deux baies accueillent des équipements 19 pouces. La version de 800 mm de profondeur offre 150 mm de profondeur intérieure supplémentaire.



Gamme SoundProof

Comparatif des deux modèles

Référence de commande	UP-19U-65X65-SNDP	UP-19U-70X80-SNDP
Capacité de montage	19U	19U
Format des équipements	19 pouces	19 pouces
Dimensions extérieures (L × P × H)	650 × 650 × 929 mm	700 × 800 × 929 mm
Profondeur intérieure maximale de référence	510 mm	660 mm
Ventilation	1 module, 2 ventilateurs silencieux	1 module, 2 ventilateurs silencieux
Régulation des ventilateurs	Thermostat numérique	Thermostat numérique
Charge répartie admissible	Jusqu’à 400 kg	Jusqu’à 400 kg
Finition	Acier thermolaqué, noir RAL 9005	Acier thermolaqué, noir RAL 9005

Isolation et montage

Parois en acier avec isolant acoustique, montants 19 pouces galvanisés et porte avant verrouillable. Usage intérieur.

Prévoir le dégagement nécessaire aux connecteurs arrière et au rayon de courbure des câbles. Vérifier la chaleur dissipée par les équipements lors du choix de la ventilation.

Plan coté · 19U

UP-19U-65X65-SNDP

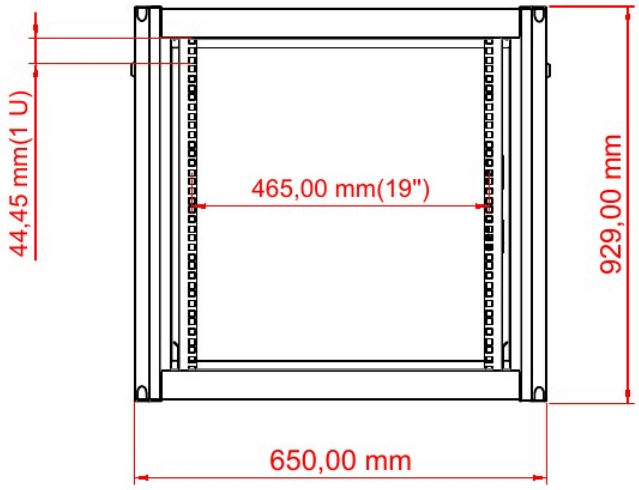

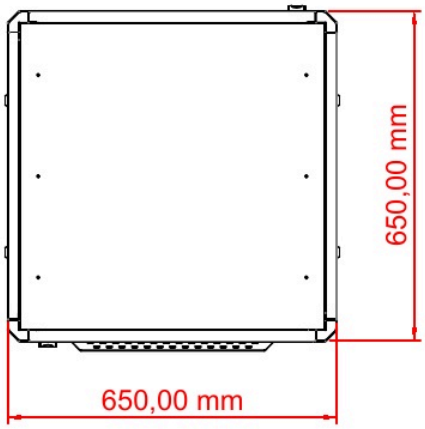

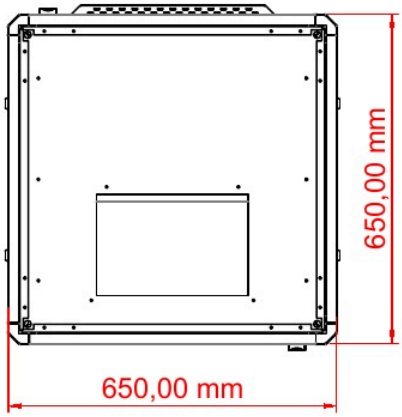

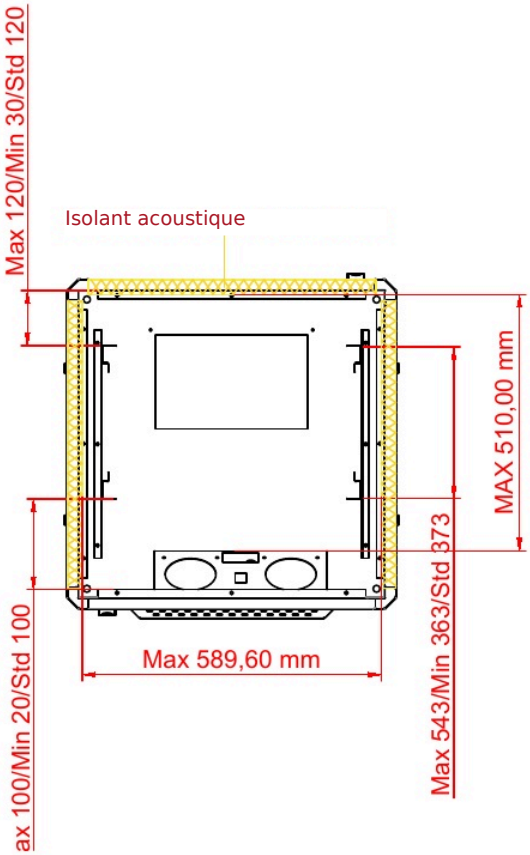

Cotes en millimètres. Le pas vertical de 1U est de 44,45 mm.

Plan coté · 19U

UP-19U-70X80-SNDP

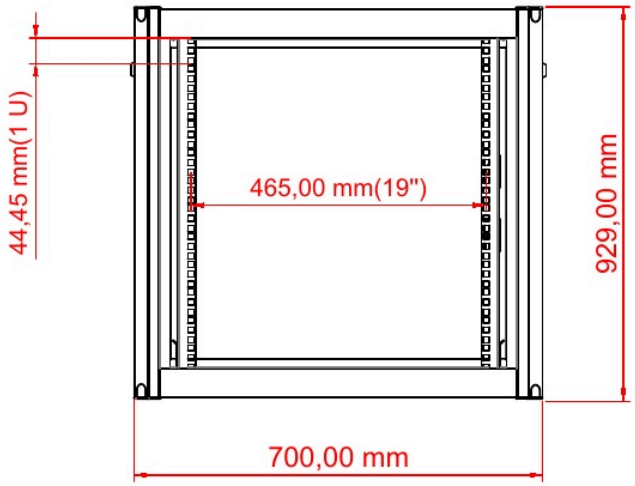

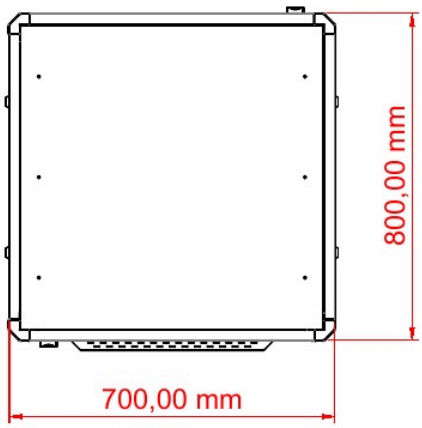

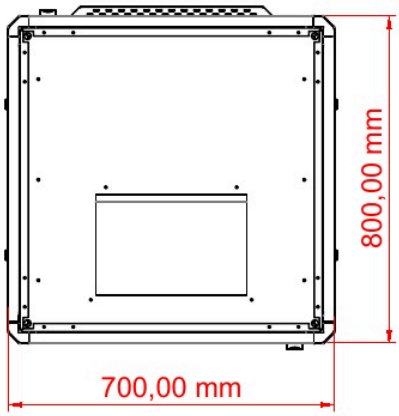

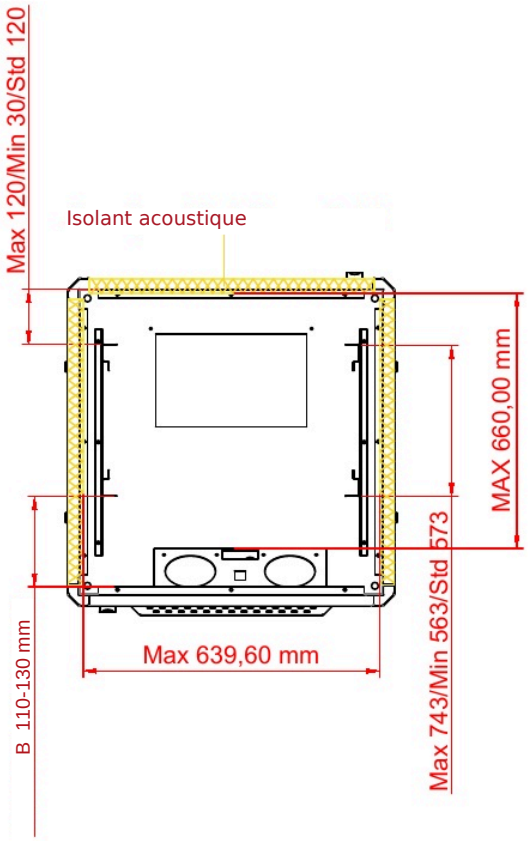

Cotes en millimètres. Le pas vertical de 1U est de 44,45 mm.

B Plage de réglage 110-130 mm | Course totale 20 mm