Baies serveur insonorisées SoundProof

Pour les bureaux, les cliniques, les agences bancaires et les arrière-boutiques où les équipements informatiques partagent la pièce avec le personnel. Baies 19 pouces de 12U à 42U, jusqu’à 400 kg de charge répartie et un ou deux modules de ventilation selon le modèle.



Vues avant, intérieure et arrière

Installer une baie dans un local occupé





Le revêtement intérieur absorbe une partie du bruit produit par les ventilateurs des serveurs et des onduleurs.

Les panneaux en acier et la porte verrouillable limitent l’accès aux équipements lorsque la pièce est partagée.

Les modules pilotés par thermostat évacuent la chaleur par un circuit de ventilation défini. La gamme couvre trois largeurs (650, 700 et 750 mm) et trois profondeurs (650, 800 et 1000 mm), en noir RAL 9005.

Choisir l’emplacement



Porte avant



Montants 19 pouces



Détail de la porte

Bureaux ouverts et cliniques. Éloigner la source de bruit des postes de travail et des espaces réservés au personnel.

Agences bancaires et zones d’accueil. La porte verrouillable sépare le matériel des zones accessibles au public.

Arrière-boutiques et locaux de service. Vérifier l’encombrement au sol, l’accès pour la maintenance et la circulation d’air autour de la baie.

Ces baies sont destinées à l’intérieur. Pour un site extérieur, sélectionner une armoire de la gamme outdoor avec un indice IP adapté à l’exposition.

Isolation acoustique et évacuation de chaleur



Porte avant



Montants 19 pouces



Détail de la porte

Le garnissage acoustique absorbe une partie de l’énergie sonore. La fermeture des panneaux et de la porte limite les fuites directes vers la pièce.

Les ventilateurs extraient l’air chaud par le passage prévu. Le niveau sonore obtenu dépend du régime des ventilateurs des appareils, de la charge thermique et de l’installation.

Pour dimensionner la ventilation, relever les modèles de serveurs, commutateurs et onduleurs, la chaleur qu’ils dissipent, la température du local et l’espace libre pour le passage de l’air.

Caractéristiques communes

Panneaux en tôle d’acier laminée à froid (DKP) avec isolant acoustique. Montants 19 pouces en acier galvanisé, porte avant verrouillable, peinture en poudre électrostatique noire RAL 9005.

Format des équipements	19 pouces
Capacité de montage	12U / 15U / 19U / 26U / 32U / 36U / 42U
Dimensions extérieures (L × P × H)	650 × 650 / 700 × 800 / 750 × 1000 mm
Profondeur intérieure maximale de référence	510 / 660 / 860 mm
Charge répartie admissible	Jusqu’à 400 kg
Finition	Acier thermolaqué, noir RAL 9005
Régulation des ventilateurs	Thermostat numérique
Usage intérieur	Baie acoustique 19 pouces

Capacités disponibles : 12U, 15U, 19U, 26U, 32U, 36U et 42U. Charge répartie jusqu’à 400 kg. Un ou deux modules de ventilation régulés par thermostat.



Dimensions et références de commande

Les dimensions extérieures sont indiquées dans l’ordre largeur × profondeur × hauteur. Les deux profondeurs de la série compacte laissent des dégagements différents pour les équipements et les câbles.

Référence de commande	Capacité de montage	Largeur × profondeur × hauteur (mm)	Modules / ventilateurs
UP-12U-65X65-SNDP	12U	650 × 650 × 618	1 / 2
UP-12U-70X80-SNDP	12U	700 × 800 × 618	1 / 2
UP-15U-65X65-SNDP	15U	650 × 650 × 751	1 / 2
UP-15U-70X80-SNDP	15U	700 × 800 × 751	1 / 2
UP-19U-65X65-SNDP	19U	650 × 650 × 929	1 / 2
UP-19U-70X80-SNDP	19U	700 × 800 × 929	1 / 2
UP-26U-75X100-SNDP	26U	750 × 1000 × 1240	2 / 6
UP-32U-75X100-SNDP	32U	750 × 1000 × 1506	2 / 6
UP-36U-75X100-SNDP	36U	750 × 1000 × 1683	2 / 6
UP-42U-75X100-SNDP	42U	750 × 1000 × 1950	2 / 6

Baies de 12U à 19U sur base de 650 × 650 ou 700 × 800 mm. Baies de 26U à 42U sur base de 750 × 1000 mm. Vérifier les U disponibles, la profondeur et la ventilation avant de choisir la référence.

Baie serveur insonorisée 12U

Pour les bureaux et les agences en espace partagé. La baie de 800 mm de profondeur offre 150 mm de profondeur intérieure de plus que la version de 650 mm.

Référence de commande	UP-12U-65X65-SNDP	UP-12U-70X80-SNDP
Dimensions extérieures (L × P × H)	650 × 650 × 618 mm	700 × 800 × 618 mm
Profondeur intérieure maximale de référence	510 mm	660 mm
Format des équipements	19 pouces	19 pouces
Ventilation	1 module, 2 ventilateurs silencieux	1 module, 2 ventilateurs silencieux
Charge répartie admissible	Jusqu’à 400 kg	Jusqu’à 400 kg
Régulation des ventilateurs	Thermostat numérique	Thermostat numérique
Finition	Acier thermolaqué, noir RAL 9005	Acier thermolaqué, noir RAL 9005

UP-12U-65X65-SNDP

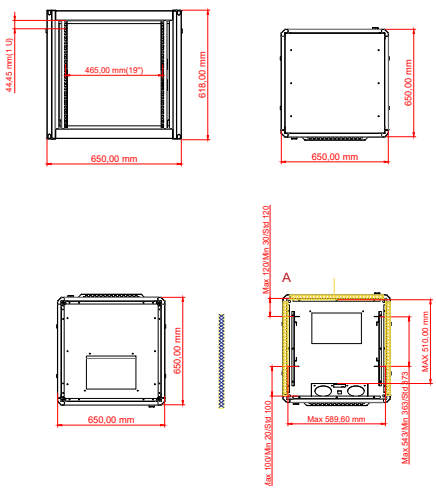

UP-12U-70X80-SNDP

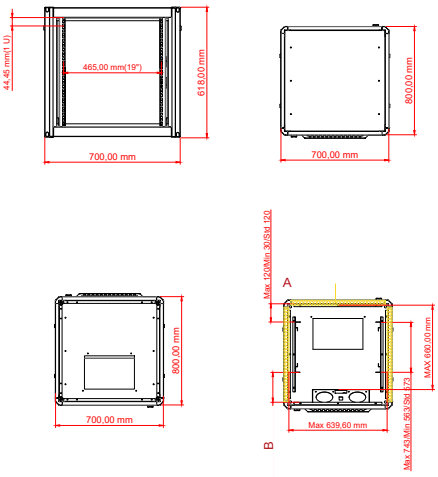

A : isolant acoustique. Cotes en millimètres.

B UP-12U-70X80-SNDP | Plage de réglage 110-130 mm | Course totale 20 mm

Baie serveur insonorisée 15U

Pour les bureaux et les agences en espace partagé. La baie de 800 mm de profondeur offre 150 mm de profondeur intérieure de plus que la version de 650 mm.

Référence de commande	UP-15U-65X65-SNDP	UP-15U-70X80-SNDP
Dimensions extérieures (L × P × H)	650 × 650 × 751 mm	700 × 800 × 751 mm
Profondeur intérieure maximale de référence	510 mm	660 mm
Format des équipements	19 pouces	19 pouces
Ventilation	1 module, 2 ventilateurs silencieux	1 module, 2 ventilateurs silencieux
Charge répartie admissible	Jusqu’à 400 kg	Jusqu’à 400 kg
Régulation des ventilateurs	Thermostat numérique	Thermostat numérique
Finition	Acier thermolaqué, noir RAL 9005	Acier thermolaqué, noir RAL 9005

UP-15U-65X65-SNDP

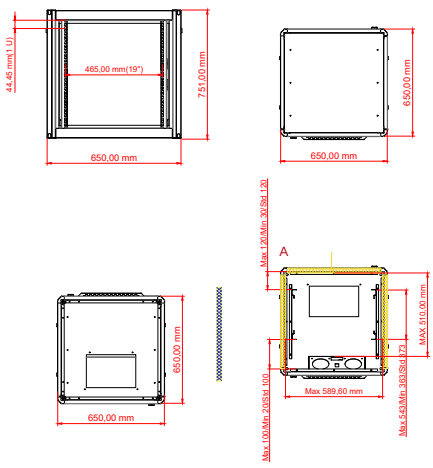

UP-15U-70X80-SNDP

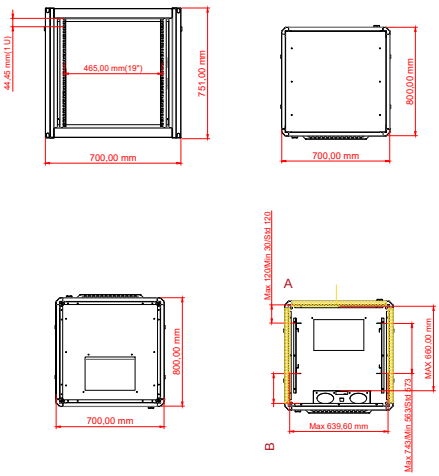

A : isolant acoustique. Cotes en millimètres.

B UP-15U-70X80-SNDP | Plage de réglage 110-130 mm | Course totale 20 mm

Baie serveur insonorisée 19U

Pour les bureaux, les agences et les petits locaux informatiques. Les deux baies accueillent des équipements 19 pouces. La version de 800 mm de profondeur offre 150 mm de profondeur intérieure supplémentaire.

Référence de commande	UP-19U-65X65-SNDP	UP-19U-70X80-SNDP
Dimensions extérieures (L × P × H)	650 × 650 × 929 mm	700 × 800 × 929 mm
Profondeur intérieure maximale de référence	510 mm	660 mm
Format des équipements	19 pouces	19 pouces
Ventilation	1 module, 2 ventilateurs silencieux	1 module, 2 ventilateurs silencieux
Charge répartie admissible	Jusqu’à 400 kg	Jusqu’à 400 kg
Régulation des ventilateurs	Thermostat numérique	Thermostat numérique
Finition	Acier thermolaqué, noir RAL 9005	Acier thermolaqué, noir RAL 9005

UP-19U-65X65-SNDP

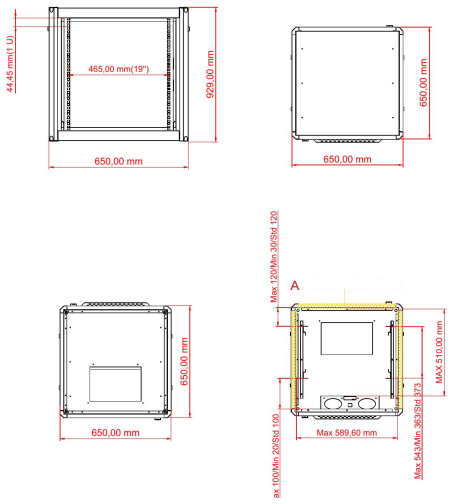

UP-19U-70X80-SNDP

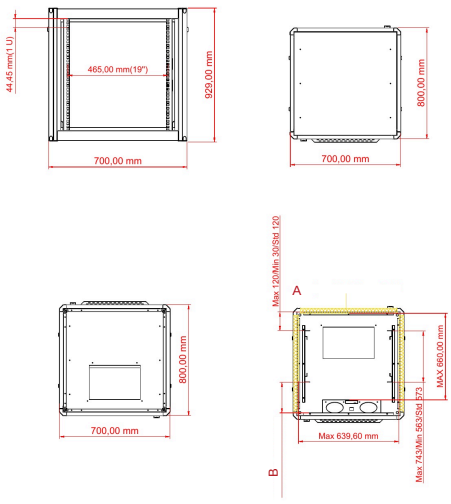

A : isolant acoustique. Cotes en millimètres.

B UP-19U-70X80-SNDP | Plage de réglage 110-130 mm | Course totale 20 mm

Baie serveur insonorisée 26U

Pour serveurs, commutateurs et onduleurs en local intérieur. Vérifier la profondeur des équipements avec leurs connecteurs et le dégagement nécessaire à la maintenance.

Référence de commande	UP-26U-75X100-SNDP
Dimensions extérieures (L × P × H)	750 × 1000 × 1240 mm
Profondeur intérieure maximale de référence	860 mm
Format des équipements	19 pouces
Entraxe horizontal de fixation	465 mm
Ventilation	2 modules, 6 ventilateurs silencieux au total
Charge répartie admissible	Jusqu’à 400 kg
Régulation des ventilateurs	Thermostat numérique
Finition	Acier thermolaqué, noir RAL 9005

Plan coté

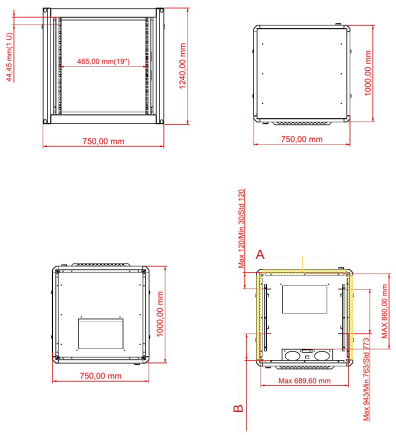

Vue éclatée

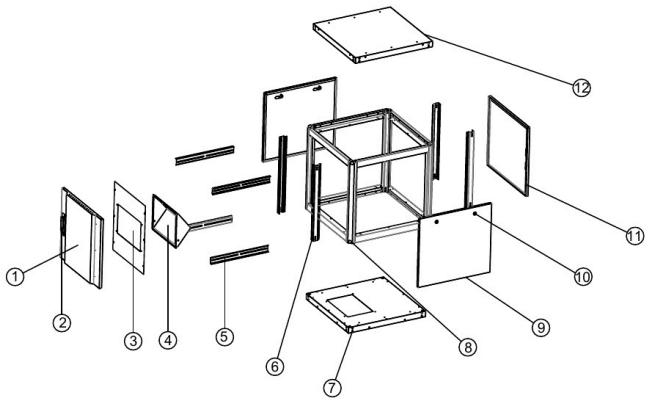

A : isolant acoustique. Cotes en millimètres.

B UP-26U-75X100-SNDP | Plage de réglage 110-130 mm | Course totale 20 mm

Baie serveur insonorisée 32U

Pour serveurs, commutateurs et onduleurs en local intérieur. Vérifier la profondeur des équipements avec leurs connecteurs et le dégagement nécessaire à la maintenance.

Référence de commande	UP-32U-75X100-SNDP
Dimensions extérieures (L × P × H)	750 × 1000 × 1506 mm
Profondeur intérieure maximale de référence	860 mm
Format des équipements	19 pouces
Entraxe horizontal de fixation	465 mm
Ventilation	2 modules, 6 ventilateurs silencieux au total
Charge répartie admissible	Jusqu’à 400 kg
Régulation des ventilateurs	Thermostat numérique
Finition	Acier thermolaqué, noir RAL 9005

Plan coté

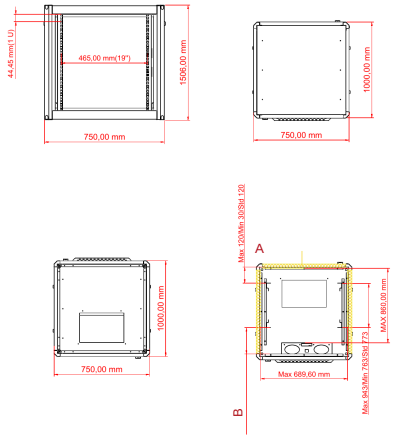

Vue éclatée

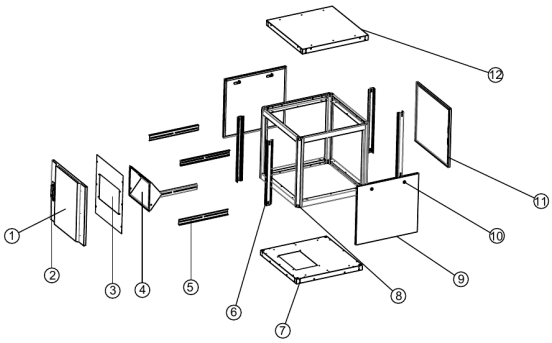

A : isolant acoustique. Cotes en millimètres.

B UP-32U-75X100-SNDP | Plage de réglage 110-130 mm | Course totale 20 mm

Baie serveur insonorisée 36U

Pour serveurs, commutateurs et onduleurs en local intérieur. Vérifier la profondeur des équipements avec leurs connecteurs et le dégagement nécessaire à la maintenance.

Référence de commande	UP-36U-75X100-SNDP
Dimensions extérieures (L × P × H)	750 × 1000 × 1683 mm
Profondeur intérieure maximale de référence	860 mm
Format des équipements	19 pouces
Entraxe horizontal de fixation	465 mm
Ventilation	2 modules, 6 ventilateurs silencieux au total
Charge répartie admissible	Jusqu’à 400 kg
Régulation des ventilateurs	Thermostat numérique
Finition	Acier thermolaqué, noir RAL 9005

Plan coté

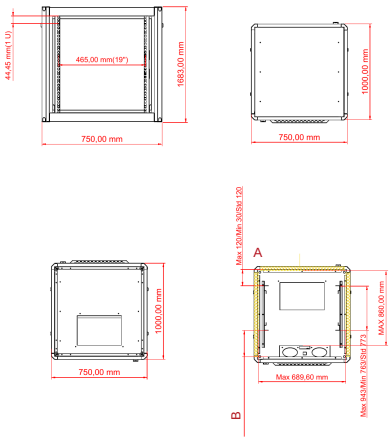

Vue éclatée

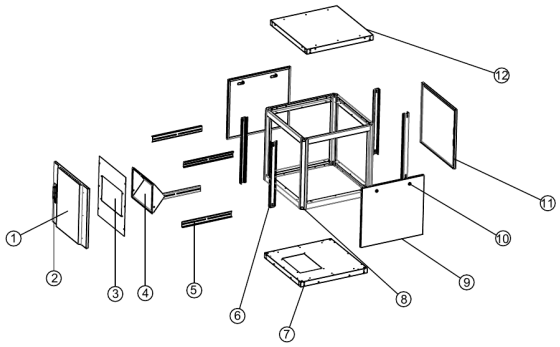

A : isolant acoustique. Cotes en millimètres.

B UP-36U-75X100-SNDP | Plage de réglage 110-130 mm | Course totale 20 mm

Baie serveur insonorisée 42U

Pour serveurs, commutateurs et onduleurs en local intérieur. Vérifier la profondeur des équipements avec leurs connecteurs et le dégagement nécessaire à la maintenance.

Référence de commande	UP-42U-75X100-SNDP
Dimensions extérieures (L × P × H)	750 × 1000 × 1950 mm
Profondeur intérieure maximale de référence	860 mm
Format des équipements	19 pouces
Entraxe horizontal de fixation	465 mm
Ventilation	2 modules, 6 ventilateurs silencieux au total
Charge répartie admissible	Jusqu’à 400 kg
Régulation des ventilateurs	Thermostat numérique
Finition	Acier thermolaqué, noir RAL 9005

Plan coté

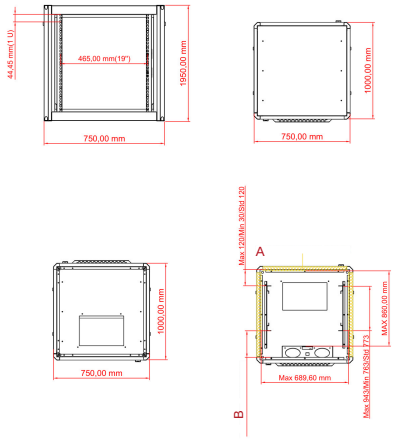

Vue éclatée

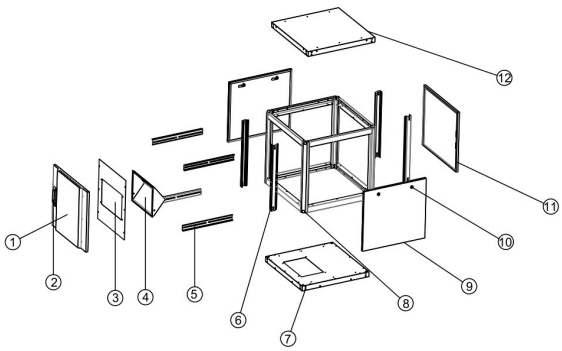

A : isolant acoustique. Cotes en millimètres.

B UP-42U-75X100-SNDP | Plage de réglage 110-130 mm | Course totale 20 mm

Dimensionner la baie

Compter les U occupées et prévoir de la réserve. Pour la profondeur, mesurer l’appareil le plus long avec ses connecteurs arrière, puis ajouter le rayon de courbure des câbles.

Estimer la chaleur totale dissipée, la température de la pièce et la sensibilité au bruit à l’emplacement retenu. Vérifier le débattement de porte, l’entrée des câbles, l’accès de maintenance et le trajet de livraison.

Pour un petit réseau d’agence, examiner les 12U et 15U. Pour un espace informatique partagé, comparer le 19U. Pour les équipements plus profonds ou un parc en croissance, examiner les 26U et 32U. Sur les 36U et 42U, vérifier aussi le refroidissement et le parcours d’installation.



Porte avant



Montants 19 pouces



Détail de la porte

Informations à joindre à la demande de devis

Indiquer la hauteur souhaitée, les dimensions au sol, les modèles et quantités de serveurs, onduleurs, commutateurs, panneaux de brassage et accessoires. Préciser la profondeur de l’appareil le plus long, l’espace de câblage et la puissance dissipée en W ou kW.

Préciser le type de local, la température, la ventilation et la distance entre la baie et les personnes. Indiquer la quantité, la destination et le délai demandé, ainsi que les besoins en accès, porte, marquage, entrées de câbles ou accessoires.

Exemple de demande : trois baies 26U, base 750 × 1000 mm, chacune pour deux onduleurs et quatre commutateurs, dans un local de bureau à 25 °C. Livraison en Allemagne.

Vérifications avant commande

Prévoir le dégagement nécessaire aux connecteurs arrière et au rayon de courbure des câbles. Vérifier la chaleur dissipée par les équipements lors du choix de la ventilation.

Contacter UPCOM

Consultez la page produit pour comparer les modèles. Pour un devis, transmettez la capacité, la liste des équipements, la profondeur nécessaire, la charge thermique, le lieu d’installation, la quantité et la destination.







Page produit

Demander un devis

Site UPCOM

Ces baies sont destinées à l’intérieur. Pour un site extérieur, sélectionner une armoire de la gamme outdoor avec un indice IP adapté à l’exposition.