Schallgedämmte Serverschränke SoundProof

19-Zoll-Serverschränke für Büros, Praxen, Bankfilialen und Nebenräume im Einzelhandel. Sie bieten 12 bis 42 Höheneinheiten, bis zu 400 kg gleichmäßig verteilte Traglast und je nach Baugröße ein oder zwei Lüftermodule.



Front-, Innen- und Rückansicht

Server im genutzten Arbeitsraum aufstellen



Die Innenauskleidung absorbiert einen Teil der Lüftergeräusche von Servern und unterbrechungsfreien Stromversorgungen (USV).

Stahlpaneele und die abschließbare Tür begrenzen den Zugriff auf die Geräte in gemeinsam genutzten Räumen.

Thermostatgesteuerte Lüftermodule führen Warmluft ab. Drei Gehäusegrundflächen stehen zur Wahl: 650 × 650, 700 × 800 und 750 × 1000 mm. Standardfarbe ist Schwarz, RAL 9005.

Den Aufstellort wählen



Fronttür



19-Zoll-Profilschienen



Türdetail

In Großraumbüros und Praxen den Schrank mit Abstand zu Schreibtischen und Aufenthaltsbereichen aufstellen.

In Bankfilialen und Empfangsbereichen begrenzt die abschließbare Tür den Zugriff auf die Geräte.

In Ladennebenräumen Stellfläche, Wartungszugang und freie Luftzirkulation um den Schrank prüfen.

Für Innenräume vorgesehen. Für Standorte im Freien einen Außenschrank mit einer zum Standort passenden IP-Schutzart auswählen.

Schalldämmung und Wärmeabfuhr



Fronttür



19-Zoll-Profilschienen



Türdetail

Die Innenauskleidung nimmt einen Teil der Schallenergie auf. Geschlossene Paneele und Türen verringern direkte Schallaustritte in den Raum.

Die Lüfter führen warme Luft entlang des vorgesehenen Luftwegs ab. Der Geräuschpegel am Arbeitsplatz hängt auch von Gerätelüftern, Wärmelast und Aufstellort ab.

Für die Lüfterauslegung werden Server-, Switch- und USV-Modelle, deren Verlustleistung, Raumtemperatur und der Platz für Zu- und Abluft benötigt.

Gemeinsame technische Daten

Gehäusepaneele aus kaltgewalztem Stahl mit Schalldämmung, verzinkte 19-Zoll-Profilschienen und abschließbare Fronttür. Elektrostatische Pulverbeschichtung in RAL 9005 Schwarz.

Einbauformat	19 Zoll
Einbauhöhe	12U / 15U / 19U / 26U / 32U / 36U / 42U
Außenmaße (B × T × H)	650 × 650 / 700 × 800 / 750 × 1000 mm
Maximale Innentiefe (Richtmaß)	510 / 660 / 860 mm
Traglast bei gleichmäßiger Verteilung	Bis zu 400 kg
Oberfläche	Stahl, pulverbeschichtet, RAL 9005 Schwarz
Lüftersteuerung	Digitalthermostat
Einsatzbereich	Schallgedämmter 19-Zoll-Schrank für Innenräume

Verfügbar mit 12, 15, 19, 26, 32, 36 und 42 HE. Die gleichmäßig verteilte Traglast beträgt bis zu 400 kg. Die Belüftung erfolgt über ein oder zwei thermostatgesteuerte Module.



Abmessungen und Bestellnummern

Außenmaße in Breite × Tiefe × Höhe. Die beiden kompakten Gehäuse unterscheiden sich in der nutzbaren Tiefe für Geräte und Verkabelung.

Bestellnummer	Einbauhöhe	Breite × Tiefe × Höhe (mm)	Module / Lüfter
UP-12U-65X65-SNDP	12U	650 × 650 × 618	1 / 2
UP-12U-70X80-SNDP	12U	700 × 800 × 618	1 / 2
UP-15U-65X65-SNDP	15U	650 × 650 × 751	1 / 2
UP-15U-70X80-SNDP	15U	700 × 800 × 751	1 / 2
UP-19U-65X65-SNDP	19U	650 × 650 × 929	1 / 2
UP-19U-70X80-SNDP	19U	700 × 800 × 929	1 / 2
UP-26U-75X100-SNDP	26U	750 × 1000 × 1240	2 / 6
UP-32U-75X100-SNDP	32U	750 × 1000 × 1506	2 / 6
UP-36U-75X100-SNDP	36U	750 × 1000 × 1683	2 / 6
UP-42U-75X100-SNDP	42U	750 × 1000 × 1950	2 / 6

12 bis 19 HE mit 650 × 650 oder 700 × 800 mm Grundfläche. 26 bis 42 HE mit 750 × 1000 mm. Vor der Auswahl Einbauhöhe, Gerätetiefe und Lüftung prüfen.

Schallgedämmter Serverschrank 12U

Für Büros und Zweigstellen mit IT-Geräten in genutzten Arbeitsräumen. Das 800 mm tiefe Gehäuse bietet 150 mm mehr Innentiefe als die Ausführung mit 650 mm Tiefe.

Bestellnummer	UP-12U-65X65-SNDP	UP-12U-70X80-SNDP
Außenmaße (B × T × H)	650 × 650 × 618 mm	700 × 800 × 618 mm
Maximale Innentiefe (Richtmaß)	510 mm	660 mm
Einbauformat	19 Zoll	19 Zoll
Belüftung	1 Lüftermodul mit 2 leisen Lüftern	1 Lüftermodul mit 2 leisen Lüftern
Traglast bei gleichmäßiger Verteilung	Bis zu 400 kg	Bis zu 400 kg
Lüftersteuerung	Digitalthermostat	Digitalthermostat
Oberfläche	Stahl, pulverbeschichtet, RAL 9005 Schwarz	Stahl, pulverbeschichtet, RAL 9005 Schwarz

UP-12U-65X65-SNDP

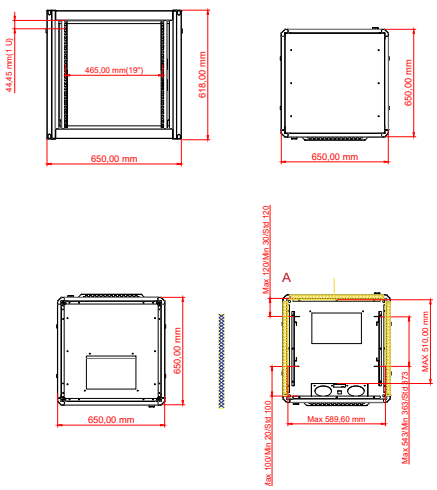

UP-12U-70X80-SNDP

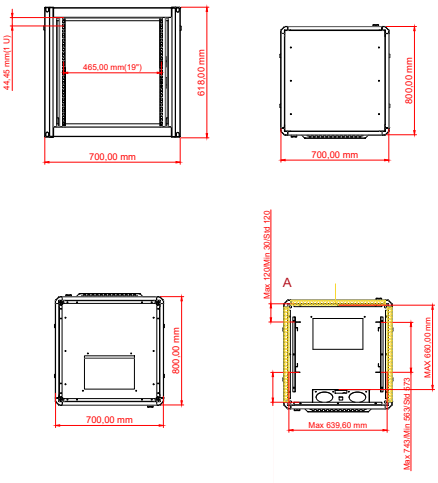

A = Schalldämmung. Alle Maße in Millimetern.

Schallgedämmter Serverschrank 15U

Für Büros und Zweigstellen mit IT-Geräten in genutzten Arbeitsräumen. Das 800 mm tiefe Gehäuse bietet 150 mm mehr Innentiefe als die Ausführung mit 650 mm Tiefe.

Bestellnummer	UP-15U-65X65-SNDP	UP-15U-70X80-SNDP
Außenmaße (B × T × H)	650 × 650 × 751 mm	700 × 800 × 751 mm
Maximale Innentiefe (Richtmaß)	510 mm	660 mm
Einbauformat	19 Zoll	19 Zoll
Belüftung	1 Lüftermodul mit 2 leisen Lüftern	1 Lüftermodul mit 2 leisen Lüftern
Traglast bei gleichmäßiger Verteilung	Bis zu 400 kg	Bis zu 400 kg
Lüftersteuerung	Digitalthermostat	Digitalthermostat
Oberfläche	Stahl, pulverbeschichtet, RAL 9005 Schwarz	Stahl, pulverbeschichtet, RAL 9005 Schwarz

UP-15U-65X65-SNDP

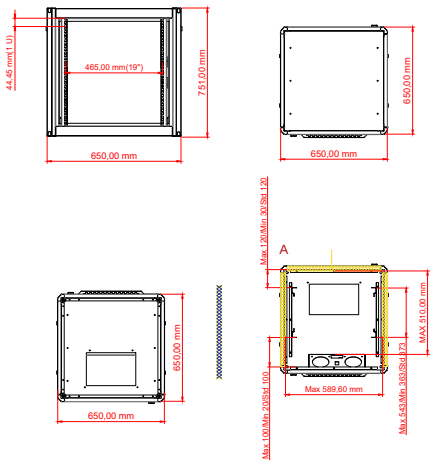

UP-15U-70X80-SNDP

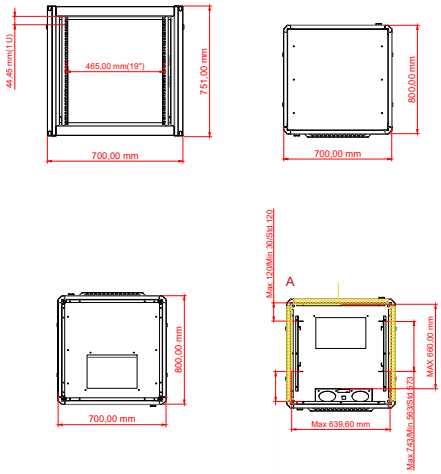

A = Schalldämmung. Alle Maße in Millimetern.

Schallgedämmter Serverschrank 19U

Für kleine Serverräume und gemeinsam genutzte Arbeitsbereiche. Beide Modelle nehmen 19-Zoll-Geräte auf. Das 800 mm tiefe Gehäuse bietet 150 mm mehr Innentiefe.

Bestellnummer	UP-19U-65X65-SNDP	UP-19U-70X80-SNDP
Außenmaße (B × T × H)	650 × 650 × 929 mm	700 × 800 × 929 mm
Maximale Innentiefe (Richtmaß)	510 mm	660 mm
Einbauformat	19 Zoll	19 Zoll
Belüftung	1 Lüftermodul mit 2 leisen Lüftern	1 Lüftermodul mit 2 leisen Lüftern
Traglast bei gleichmäßiger Verteilung	Bis zu 400 kg	Bis zu 400 kg
Lüftersteuerung	Digitalthermostat	Digitalthermostat
Oberfläche	Stahl, pulverbeschichtet, RAL 9005 Schwarz	Stahl, pulverbeschichtet, RAL 9005 Schwarz

UP-19U-65X65-SNDP

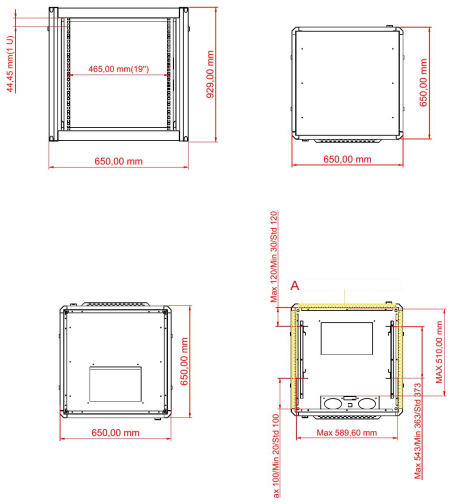

UP-19U-70X80-SNDP

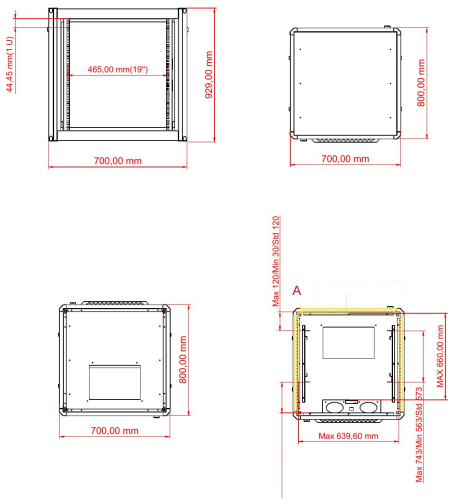

A = Schalldämmung. Alle Maße in Millimetern.

Schallgedämmter Serverschrank 26U

Für Server, Switches und USV-Anlagen in Innenräumen. Gerätetiefe einschließlich Stecker und den Platzbedarf für Wartungsarbeiten vor der Auswahl prüfen.

Bestellnummer	UP-26U-75X100-SNDP
Außenmaße (B × T × H)	750 × 1000 × 1240 mm
Maximale Innentiefe (Richtmaß)	860 mm
Einbauformat	19 Zoll
Horizontaler Lochabstand	465 mm
Belüftung	2 Lüftermodule mit insgesamt 6 leisen Lüftern
Traglast bei gleichmäßiger Verteilung	Bis zu 400 kg
Lüftersteuerung	Digitalthermostat
Oberfläche	Stahl, pulverbeschichtet, RAL 9005 Schwarz

Maßzeichnung

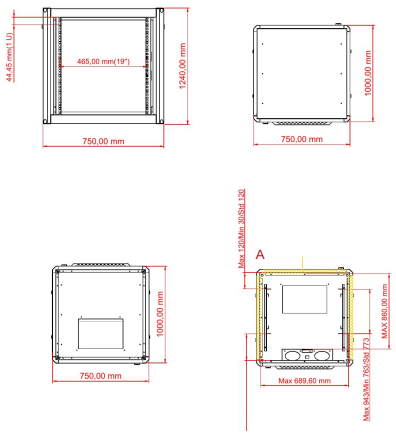

Explosionszeichnung

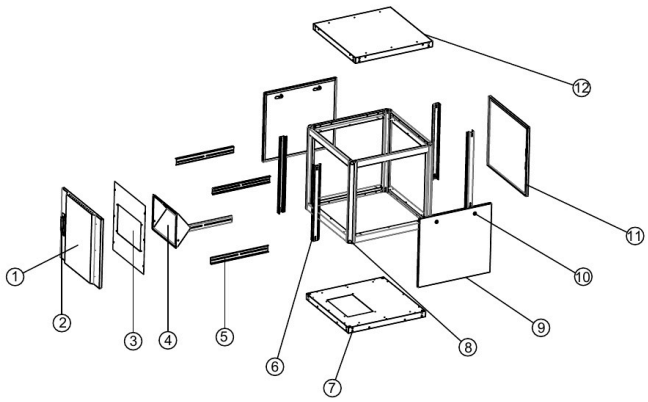

A = Schalldämmung. Alle Maße in Millimetern.

Schallgedämmter Serverschrank 32U

Für Server, Switches und USV-Anlagen in Innenräumen. Gerätetiefe einschließlich Stecker und den Platzbedarf für Wartungsarbeiten vor der Auswahl prüfen.

Bestellnummer	UP-32U-75X100-SNDP
Außenmaße (B × T × H)	750 × 1000 × 1506 mm
Maximale Innentiefe (Richtmaß)	860 mm
Einbauformat	19 Zoll
Horizontaler Lochabstand	465 mm
Belüftung	2 Lüftermodule mit insgesamt 6 leisen Lüftern
Traglast bei gleichmäßiger Verteilung	Bis zu 400 kg
Lüftersteuerung	Digitalthermostat
Oberfläche	Stahl, pulverbeschichtet, RAL 9005 Schwarz

Maßzeichnung

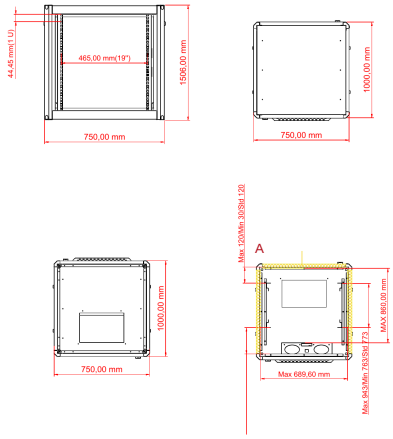

Explosionszeichnung

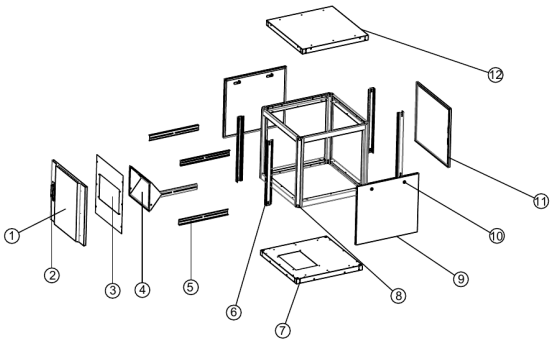

A = Schalldämmung. Alle Maße in Millimetern.

Schallgedämmter Serverschrank 36U

Für Server, Switches und USV-Anlagen in Innenräumen. Gerätetiefe einschließlich Stecker und den Platzbedarf für Wartungsarbeiten vor der Auswahl prüfen.

Bestellnummer	UP-36U-75X100-SNDP
Außenmaße (B × T × H)	750 × 1000 × 1683 mm
Maximale Innentiefe (Richtmaß)	860 mm
Einbauformat	19 Zoll
Horizontaler Lochabstand	465 mm
Belüftung	2 Lüftermodule mit insgesamt 6 leisen Lüftern
Traglast bei gleichmäßiger Verteilung	Bis zu 400 kg
Lüftersteuerung	Digitalthermostat
Oberfläche	Stahl, pulverbeschichtet, RAL 9005 Schwarz

Maßzeichnung

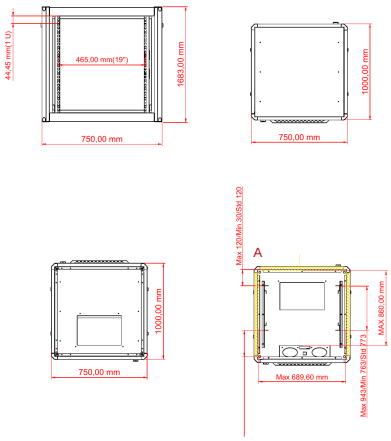

Explosionszeichnung

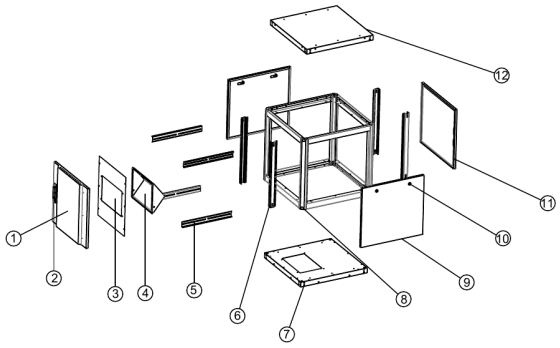

A = Schalldämmung. Alle Maße in Millimetern.

Schallgedämmter Serverschrank 42U

Für Server, Switches und USV-Anlagen in Innenräumen. Gerätetiefe einschließlich Stecker und den Platzbedarf für Wartungsarbeiten vor der Auswahl prüfen.

Bestellnummer	UP-42U-75X100-SNDP
Außenmaße (B × T × H)	750 × 1000 × 1950 mm
Maximale Innentiefe (Richtmaß)	860 mm
Einbauformat	19 Zoll
Horizontaler Lochabstand	465 mm
Belüftung	2 Lüftermodule mit insgesamt 6 leisen Lüftern
Traglast bei gleichmäßiger Verteilung	Bis zu 400 kg
Lüftersteuerung	Digitalthermostat
Oberfläche	Stahl, pulverbeschichtet, RAL 9005 Schwarz

Maßzeichnung

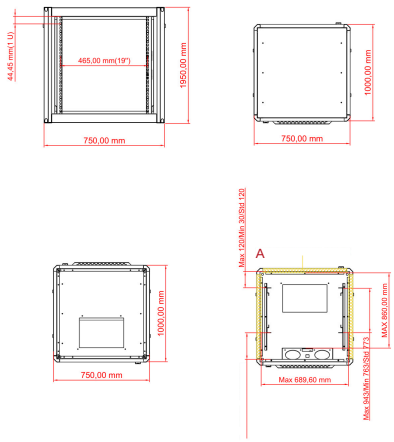

Explosionszeichnung

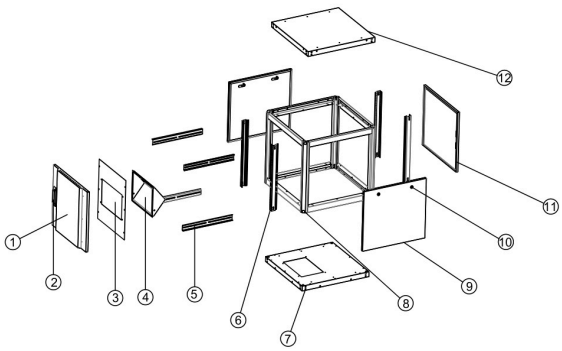

A = Schalldämmung. Alle Maße in Millimetern.

Die passende Schrankgröße bestimmen

Benötigte Höheneinheiten addieren und Ausbaureserve vorsehen. Für die Tiefe das längste Gerät mit Steckern sowie den rückwärtigen Kabelbiegeradius berücksichtigen.

Verlustleistung, Raumtemperatur und Geräuschempfindlichkeit am Standort ermitteln. Türschwenkbereich, Kabeleinführung, Wartungszugang und Einbringweg prüfen.

Für kleine Filialnetze kommen 12 oder 15 HE in Betracht, für gemeinsam genutzte IT-Bereiche 19 HE. Bei tiefen Geräten und wachsendem Ausbau 26 oder 32 HE prüfen. Bei 36 und 42 HE auch Kühlung und Einbringweg berücksichtigen.



Fronttür



19-Zoll-Profilschienen



Türdetail

Angaben für die Angebotsanfrage

Gewünschte Einbauhöhe und Stellfläche angeben. Typen und Stückzahlen von Servern, USV, Switches, Patchfeldern und Zubehör auflisten. Das tiefste Gerät, den Platz für die Verkabelung und die Verlustleistung in W oder kW angeben.

Raum, Temperatur, Lüftung und Entfernung zu Personen beschreiben. Stückzahl, Bestimmungsort, Wunschtermin sowie Anforderungen an Tür, Zugang, Kennzeichnung, Kabeleinführung und Zubehör ergänzen.

Beispiel einer Anfrage: drei Schränke mit je 26 HE und 750 × 1000 mm Grundfläche. Je zwei USV und vier Switches, Büronebenraum bei 25 °C, Lieferung nach Deutschland.

Prüfpunkte vor der Bestellung

Platz für Stecker, Kabelbiegeradien und Wartung freihalten. Die Lüftung nach der tatsächlichen Wärmeabgabe der Geräte auslegen.

Kontakt zu UPCOM

Auf der Produktseite können Sie die Modelle vergleichen. Für ein Angebot Einbauhöhe, Geräteliste, benötigte Tiefe, Wärmelast, Aufstellort, Stückzahl und Bestimmungsort angeben.



Produktseite

Angebot anfragen

UPCOM-Website

Für Innenräume vorgesehen. Für Standorte im Freien einen Außenschrank mit einer zum Standort passenden IP-Schutzart auswählen.